Elektropneumatisches Druckhalteventil MNEH 411 711

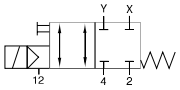

MNEH 411 711

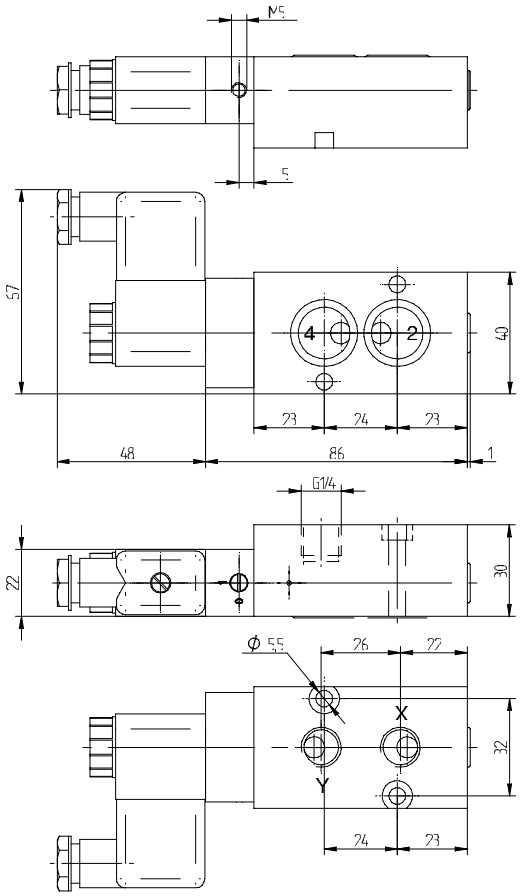

MNEH 411 711

Das elektropneumatische Druckhalteventil, hält einen Drehantrieb bei Druckabfall oder Stromausfall in der aktuellen Position. Ausführung als Kolbenschieberventil mit Steuerhilfsluftanschluss (M5).

Schnittstellen nach 1/4“ NAMUR-Standard, Standardeinbau zwischen Drehantrieb und Steuerventil. Gehäuse ist für eine Verrohrung mit Gewindeanschlüssen G 1/4“ vorbereitet.

Gerät ist grundsätzlich mit Handhilfsbetätigung zum drehen (bistabil) ausgestattet.

Standardspannungen: 230 V~, 110 V~, 24V~, 48 V=, 24 V=, 12 V=.

Materialien:
Gehäuse: Aluminiumknetlegierung
Innenteile: Messing, Edelstahl, NBR

Lieferumfang inklusive O-Ringen und Befestigungsschrauben.

Temperaturbereich: –10 °C ... +50 °C

Typ	Anschlüsse	Durchfluss	Arbeitsdruck	Steuerdruck	Leistungsaufnahme	Gewicht
MNEH 411 711	G 1/4”	1250 l/min	1 - 10 bar	3 - 10 bar	3 W= / 5 VA~	0,20 kg