P 311 501 SR/P 411 701 SR
P 411 701 SR NPT

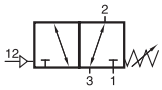

P311 501 SR

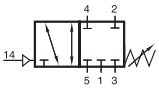

P 411 701 SR
P 411 701 SR NPT

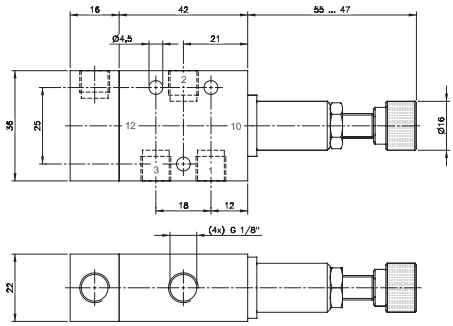

P 311 501 SR

Pneumatisches Verblockrelais oder pneumatischer Druckschalter / Druckwächter. Der Steuerdruck unterhalb dessen das Steuerventil ausschalten soll, kann an der Rändelschraube eingestellt werden. Rückstellung durch mechanische Feder. Eingestellter Mindeststeuerdruck kann sich durch Anpassungen am Arbeitsdruck verändern.

P 311 501 SR 3/2-Wegeventil, Anschlüsse G 1/8“, Ventil kann normal geschlossen (Druckanschluss an 1) und normal offen (Drucklanschluss an 3) verwendet werden. Verwendung als 2/2-Wegeventil durch verschließen eines Anschlusses möglich.

P 411 701 SR 4/2-Wegeventil, Anschlüsse G 1/4“ oder 1/4“ NPT. Ventil blockiert in Grundstellung alle 4 Anschlüsse, in Schaltstellung ist das Ventil offen von 1 nach 4 und 2 nach 3. Anschluss 5 wird zur Belüftung benötigt sollte mit einem Schalldämpfer geschützt werden. Nicht verschließen!

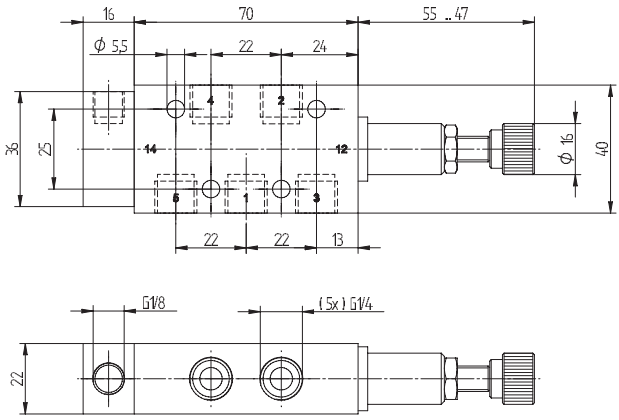

P 411 701 SR/P 411 701 SR NPT

Materialien:
Gehäuse: Aluminiumknetlegierung
Innenteile: Messing, Edelstahl, NBR

Lieferumfang inklusive O-Ringen und Befestigungs-schrauben.

Temperaturbereich: –10 °C ... +70 °C

Bitte Hysterese der Feder beachten.

Typ	Anschlüsse	Durchfluss	Arbeitsdruck	Einstellbarer Steuerdruck	Max. Steuerdruck	Gewicht
P 311 501 SR	G 1/8”	650 l/min	2 - 10 bar	3 - 6 bar	10 bar	0,16 kg
P 411 701 SR	G 1/4”	1250 l/min	2 - 10 bar	3 - 6 bar	10 bar	0,21 kg
P 411 701 SR NPT	1/4” NPT	1250 l/min	2 - 10 bar	3 - 6 bar	10 bar	0,21 kg