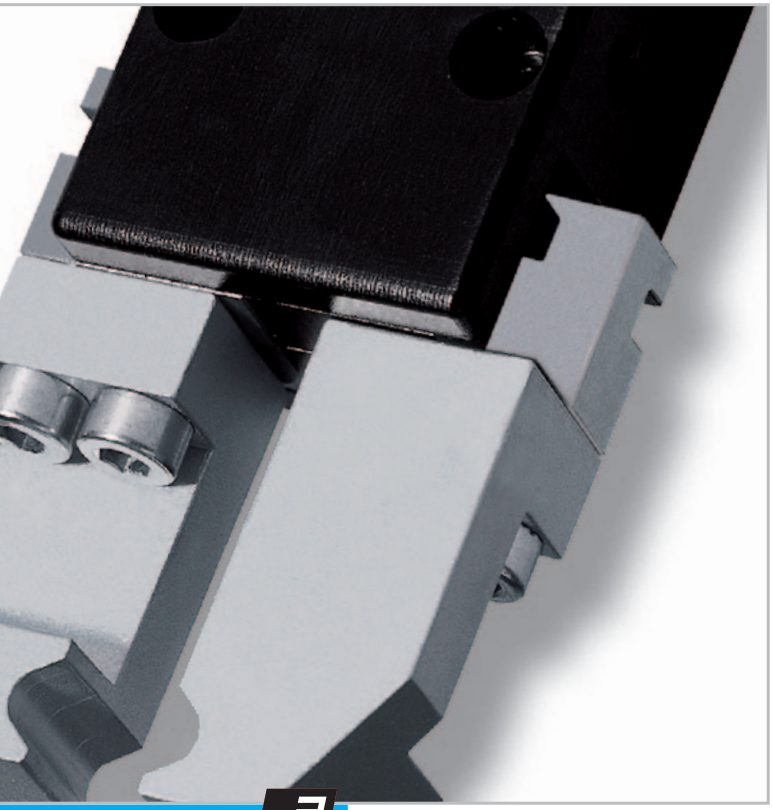

Serie MGP800

Parallelgreifer pneumatisch

JOYNER® GmbH
pneumatic

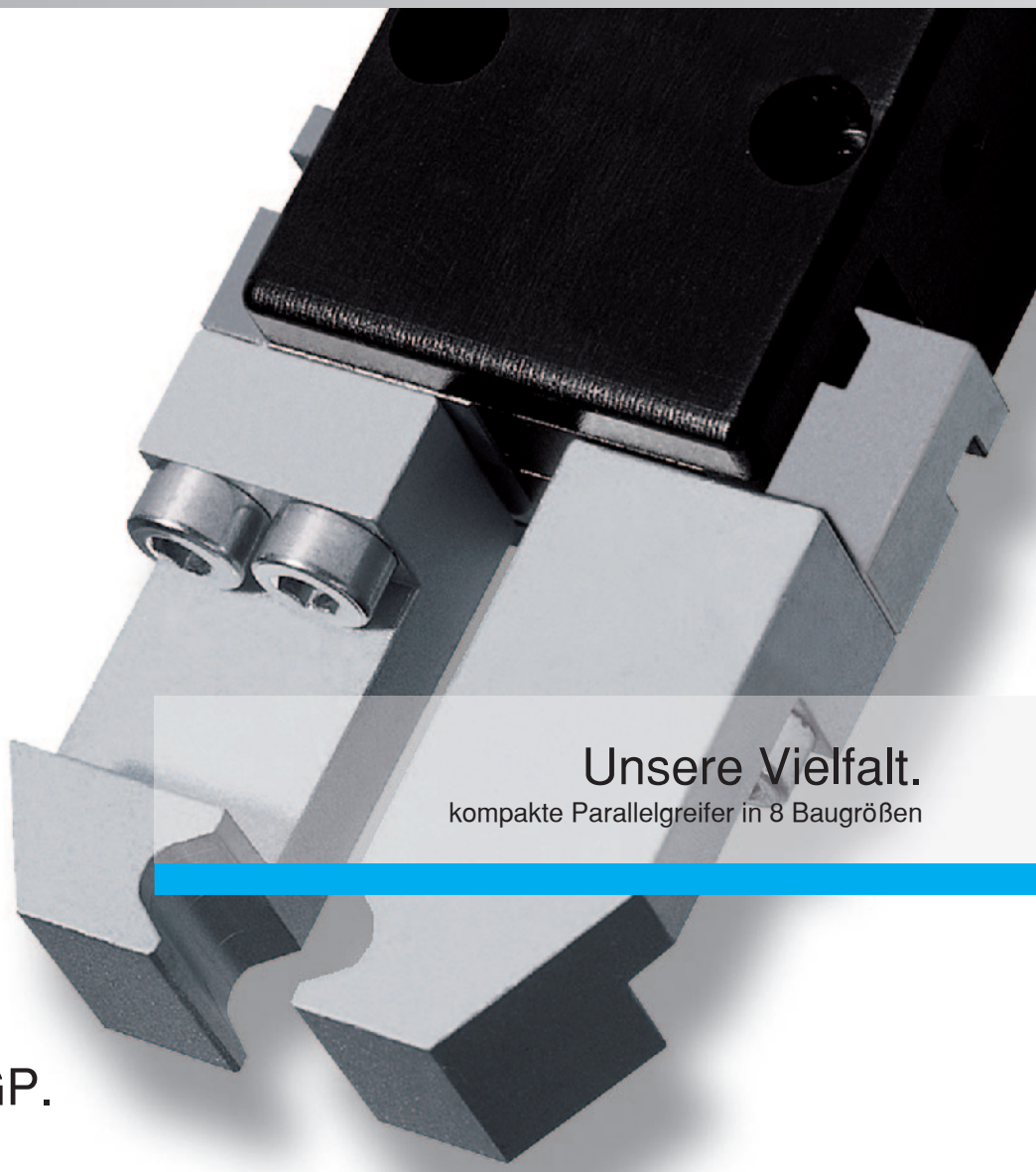

Unsere Vielfalt.

kompakte Parallelgreifer in 8 Baugrößen

Serie MGP.

Anwendungs-Profile	2
Highlights	4
Aufbau	5
Technische Daten	8

Präzise. Langlebig. Preisstark.

Umgebung / Arbeitsbedingung:	sauber	●●●●○○○○	extrem (Staub, Flüssigkeit)
Werkstück Gewicht / Größe:	leicht / gering	●●●●●○○○	schwer / groß
Funktionalität Vielfalt / Präzision:	gering	●●●●○○○○	groß / hoch
Preis:	gering	●●●●○○○○	hoch

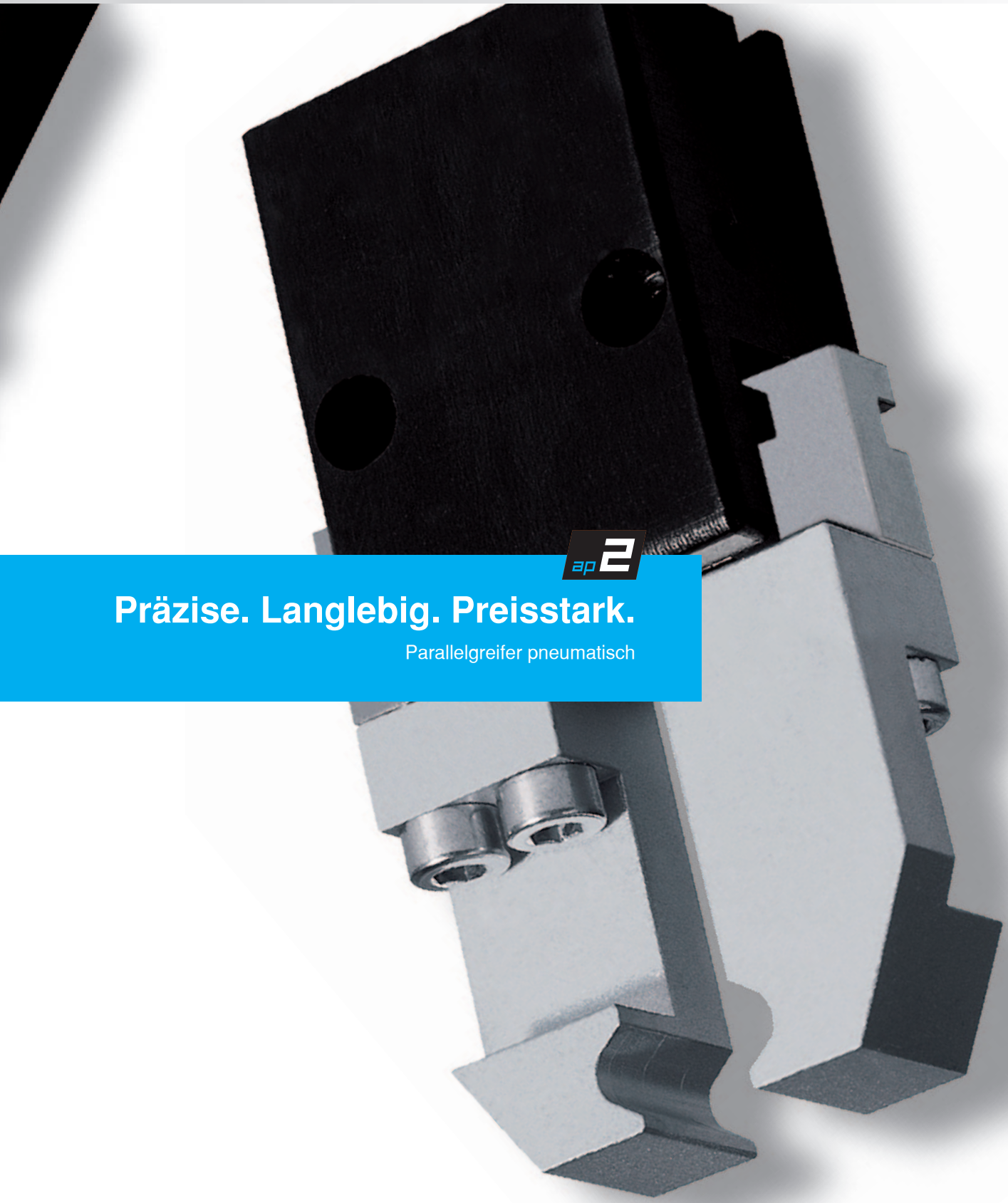

ap2

Präzise. Langlebig. Preisstark.

Parallelgreifer pneumatisch

JOYNER® GmbH pneumatic

Highlights

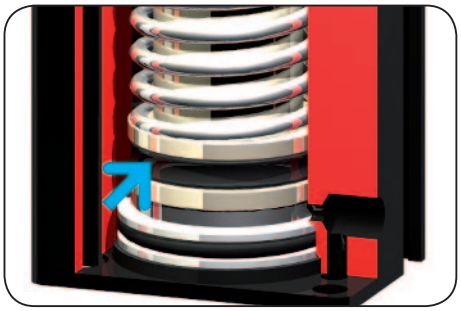

Antrieb

doppelwirkender Pneumatikzylinder

- maximale Antriebskraft beim Öffnen und Schließen
- NC Version zusätzlich mit integrierter mechanischer Greifkraftsicherung

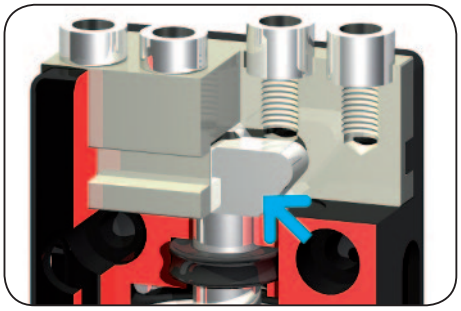

Kraftübertragung

zwangsgeführtes Keilhakengetriebe

- hohe Greifkraft durch optimale Umlenkung von Antriebskraft in Greifkraft
- zentrisches Greifen aufgrund synchronisierter Zwangsführung

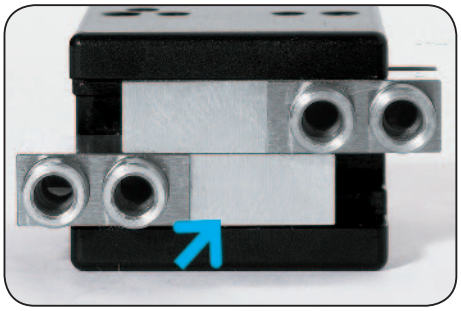

Führung

- Flachführung für hohe Kräfte- und Momentenaufnahme
- Greiferbacken aus geschliffenem sowie gehärtetem Stahl garantieren Präzision und Langlebigkeit

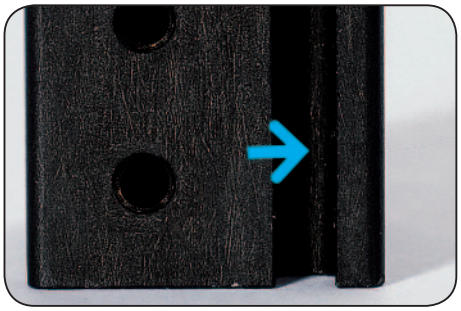

Positionsabfrage

direkte Positionsabfrage der Kolbenstellung über Magnetfeldsensorik

- hohe Prozesssicherheit aufgrund kontrollierter Greifbackenbewegung
- integrierte Positionsabfrage garantiert kompakte Bauform und minimale Störkontur

Begriffe

Greifkraft:	arithmetische Summe der an den Greifbacken auftretenden Einzelkräfte
Schließ-/Öffnungszeit:	benötigte Zeit der Greifbacken, um den gesamten Hubweg zurückzulegen
Wiederholgenauigkeit:	Streuung der Endlagen bei 50/100 aufeinanderfolgenden Zyklen/Hüben
Zyklus:	Verfahrweg, den der Kolben bei einer Auf- und Zubewegung zurücklegt
Wartung:	wartungsfrei bis 10 Mio. Zyklen (Randbedingungen erhalten Sie auf Anfrage) – geringe Kosten durch lange Wartungsintervalle – lange Lebensdauer

Aufbau

1 **robustes, leichtes Gehäuse**
– hart beschichtete Aluminiumlegierung

2 **Greiferbacke**
– Aufnahme der individuellen Greifbacke

5 **abnehmbare Zentrierhülse**
– schnelle und kostengünstige Positionierung der Greifbacken

6 **Befestigung und Positionierung**
– alternativ an mehreren Seiten für eine individuelle Montage des Greifers

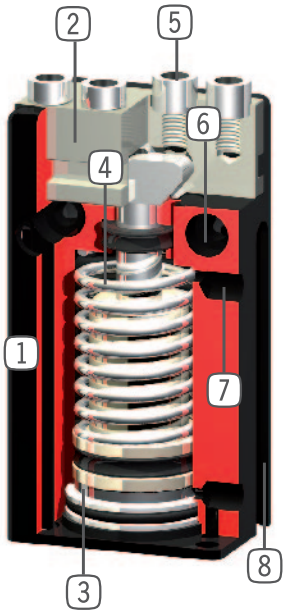

3 **Positionsabfrage**
– Permanentmagnet zur direkten Abfrage der Kolbenbewegung (ab Baugröße 803)

4 **integrierte Greifkraftsicherung**
– im Zylinderraum eingesetzte Feder als Energiespeicher (ab Baugröße 803)

7 **Energiezuführung**
– von mehreren Seiten möglich

8 **integrierte Nut**
– Befestigung und Positionierung der Magnetfeldsensoren (ab Baugröße 803)

JOYNER® GmbH pneumatic

Baugröße	Ausführung	Seite	Hub pro Backe [mm]	Greifkraft beim Schließen [N]	Greifkraft beim Öffnen [N]
MGP801	MGP801N	8	1	6	8
MGP802	MGP802N	10	2	16	19
MGP803	MGP803N	12	3	35	40
	MGP803NC	12	3	55	-
MGP804	MGP804N	14	4	60	65
	MGP804NC	14	4	90	-
MGP806	MGP806N	16	6	100	120
	MGP806NC	16	6	130	-
MGP808	MGP808N	18	8	170	190
	MGP808NC	18	8	220	-
MGP810	MGP810N	20	10	270	310
	MGP810NC	20	10	350	-
MGP812	MGP812N	22	12	320	350
	MGP812NC	22	12	400	-

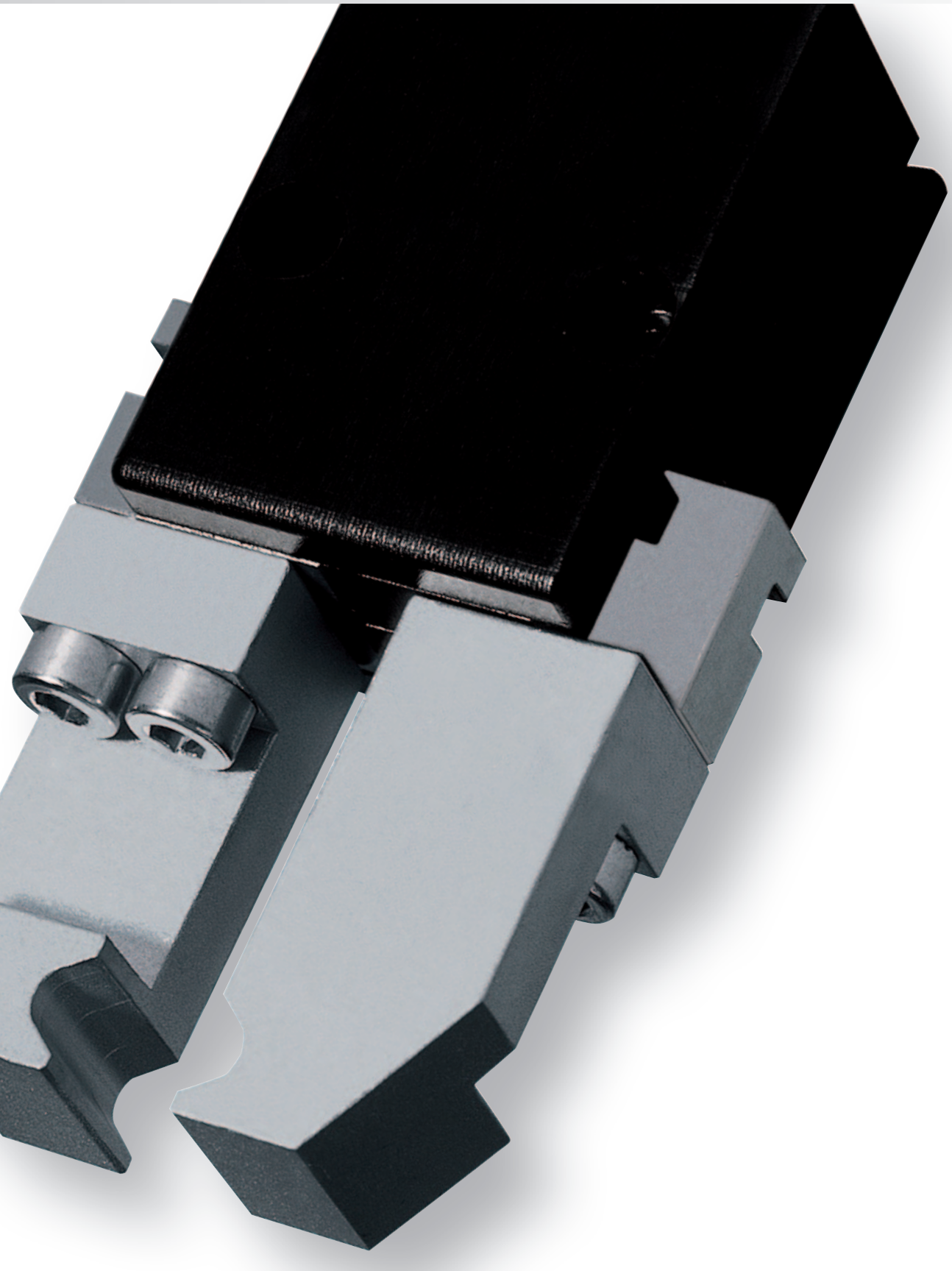

JOYNER® GmbH pneumatic

Abbildung zeigt MGP801N

Greifkraftdiagramm

Zeigt die Greifkraft in Abhängigkeit zur Greifbackenlänge.

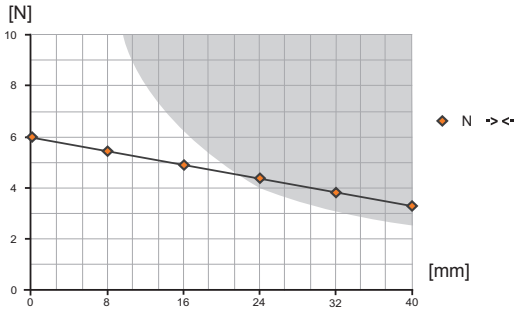

Getönte Fläche: Es ist mit erhöhtem Verschleiß zu rechnen – evtl. Druck mindern

Kräfte und Momente

Zeigt statische Kräfte und Momente, die zusätzlich zur Greifkraft wirken können.

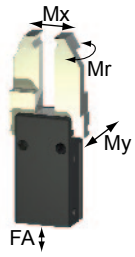

Mr [Nm]:	1
Mx [Nm]:	2
My [Nm]:	1
Fa [N]:	54

im Lieferumfang enthalten

G

Zentrierhülse
Bst.-Nr.: **BDST80100**

Zubehörempfehlung

T

Druckluftverschraubung
Bst.-Nr.: **GVM3**

Drucksicherungsventil
Bst.-Nr.: **DSV1/8**

Zubehör

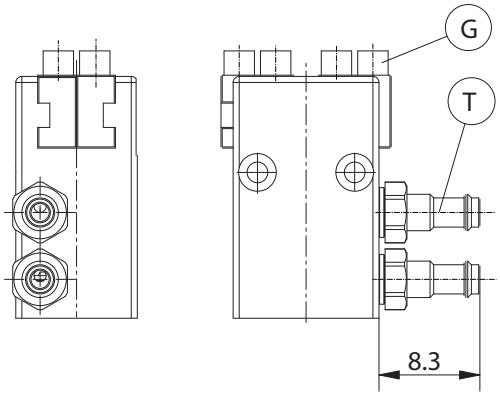

Änderungen vorbehalten

Bestellnummer:	MGP801N
Hub pro Backe [mm]:	1
Greifkraft beim Schließen [N]:	6
Greifkraft beim Öffnen [N]:	8
Durch Feder abgesicherte Greifkraft min. [N]:	-
Schließzeit / Öffnungszeit [s]:	0,01 / 0,01
Wiederholgenauigkeit +/- [mm]:	0,02
Betriebsdruck min. [bar]:	3
Betriebsdruck max. [bar]:	8
Betriebstemperatur [°C]*:	5-80
Zylindervolumen pro Zyklus [cm³]:	0,09
Gewicht [kg]:	0,008

Alle Daten gemessen bei 6 bar

* Temperaturbereich bis 150°C Bestellzusatz T anfügen

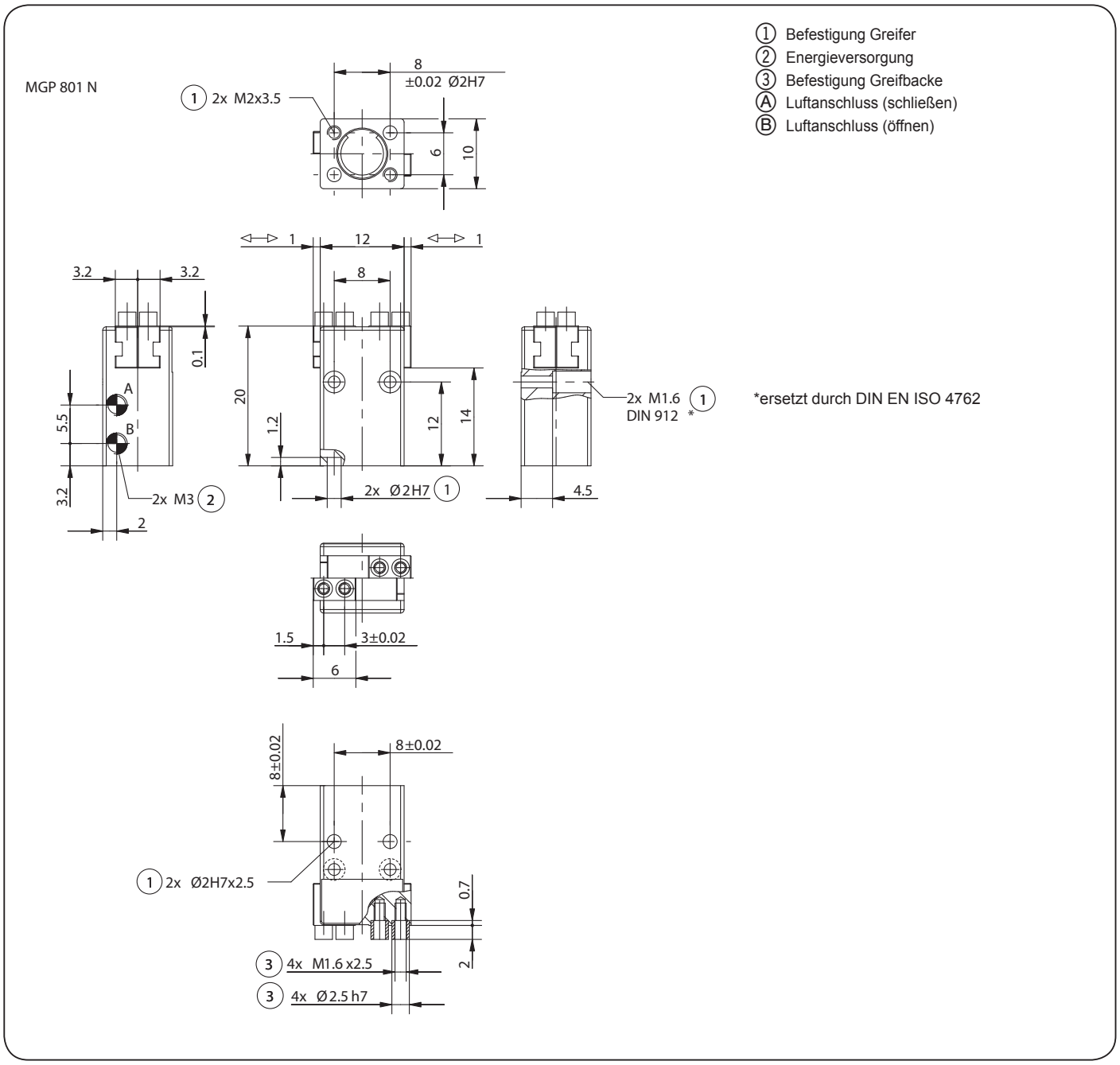

Änderungen vorbehalten

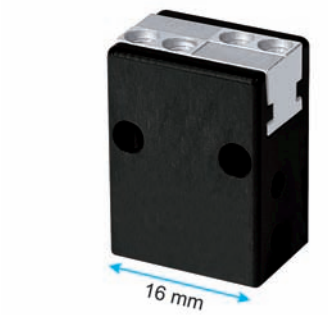

Abbildung zeigt MGP802N

Greifkraftdiagramm

Zeigt die Greifkraft in Abhängigkeit zur Greifbackenlänge.

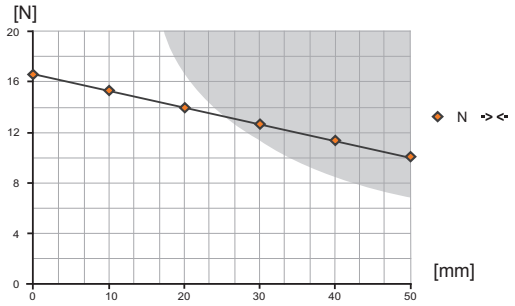

Getönte Fläche: Es ist mit erhöhtem Verschleiß zu rechnen – evtl. Druck mindern

Kräfte und Momente

Zeigt statische Kräfte und Momente, die zusätzlich zur Greifkraft wirken können.

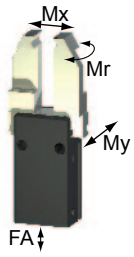

Mr [Nm]:	1
Mx [Nm]:	3
My [Nm]:	2
Fa [N]:	90

im Lieferumfang enthalten

G

Zentrierhülse
Bst.-Nr.: **BDST80200**

Zubehörempfehlung

T

Druckluftverschraubung
Bst.-Nr.: **GVM3**

Drucksicherungsventil
Bst.-Nr.: **DSV1/8**

Zubehör

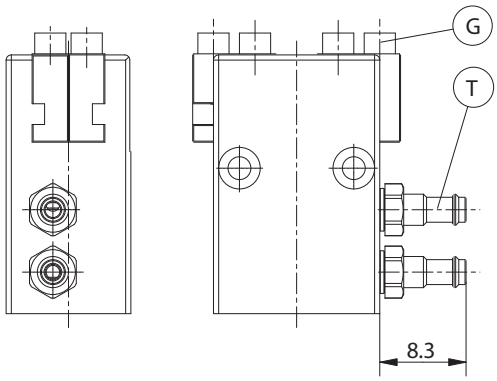

Änderungen vorbehalten

Bestellnummer:	MGP802N
Hub pro Backe [mm]:	2
Greifkraft beim Schließen [N]:	16
Greifkraft beim Öffnen [N]:	19
Durch Feder abgesicherte Greifkraft min. [N]:	-
Schließzeit / Öffnungszeit [s]:	0,01 / 0,01
Wiederholgenauigkeit +/- [mm]:	0,02
Betriebsdruck min. [bar]:	3
Betriebsdruck max. [bar]:	8
Betriebstemperatur [°C]*:	5-80
Zylindervolumen pro Zyklus [cm³]:	0,26
Gewicht [kg]:	0,016

Alle Daten gemessen bei 6 bar

* Temperaturbereich bis 150°C Bestellzusatz T anfügen

MGP802N

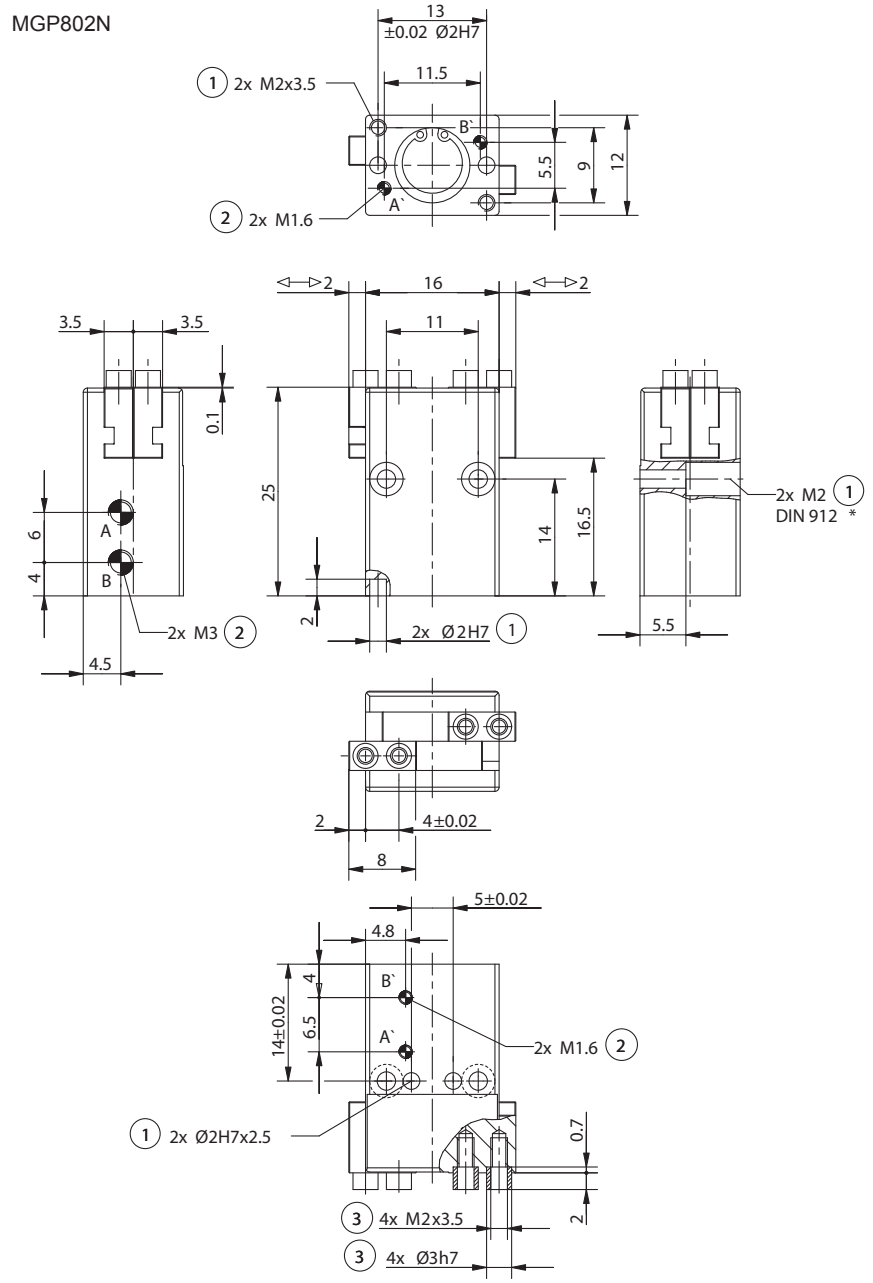

1 Befestigung Greifer
2 Energieversorgung
3 Befestigung Greifbacke
38 Adapter
39 Greifer
A Luftanschluss (schließen)
B Luftanschluss (öffnen)
A' Luftanschluss alternativ (schließen)
B' Luftanschluss alternativ (öffnen)

*ersetzt durch DIN EN ISO 4762

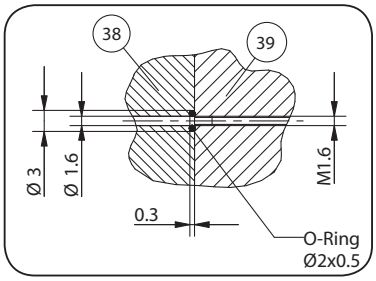

Schlauchlose Energieversorgung

Änderungen vorbehalten

JOYNER® GmbH pneumatic

Abbildung zeigt MGP803N

Greifkraftdiagramm

Zeigt die Greifkraft in Abhängigkeit zur Greifbackenlänge.

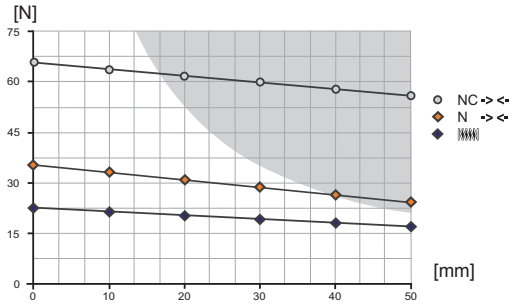

Getönte Fläche: Es ist mit erhöhtem Verschleiß zu rechnen – evtl. Druck mindern

Kräfte und Momente

Zeigt statische Kräfte und Momente, die zusätzlich zur Greifkraft wirken können.

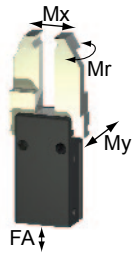

Mr [Nm]:	2
Mx [Nm]:	5
My [Nm]:	2
Fa [N]:	140

im Lieferumfang enthalten

Zentrierhülse
Bst.-Nr.: **BDST80320**

Zubehörempfehlung

Druckluftverschraubung
Bst.-Nr.: **WVM3**

Magnetfeldsensor
Bst.-Nr.:
MFS103KHC87

Magnetfeldsensor
Bst.-Nr.: **MFS303KHC30**

Kabel Winkelstecker
Bst.-Nr.: **KAW500**

Stecker 3-polig
Bst.-Nr.: **S12-G-3**

Drucksicherungsventil
Bst.-Nr.: **DSV1/8**

Zubehör

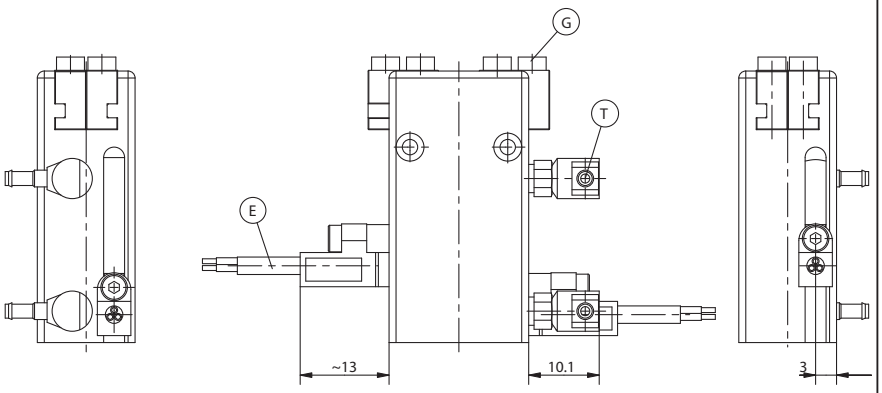

Änderungen vorbehalten

Bestellnummer:	MGP803N	MGP803NC
Hub pro Backe [mm]:	3	3
Greifkraft beim Schließen [N]:	35	55
Greifkraft beim Öffnen [N]:	40	-
Durch Feder abgesicherte Greifkraft min. [N]:	-	20
Schließzeit / Öffnungszeit [s]:	0,01 / 0,01	0,01 / 0,03
Wiederholgenauigkeit +/- [mm]:	0,02	0,02
Betriebsdruck min. [bar]:	3	4
Betriebsdruck max. [bar]:	8	8
Betriebstemperatur [°C]*:	5-80	5-80
Zylindervolumen pro Zyklus [cm³]:	0,8	1,1
Gewicht [kg]:	0,025	0,035

Alle Daten gemessen bei 6 bar

* Temperaturbereich bis 150°C Bestellzusatz T anfügen

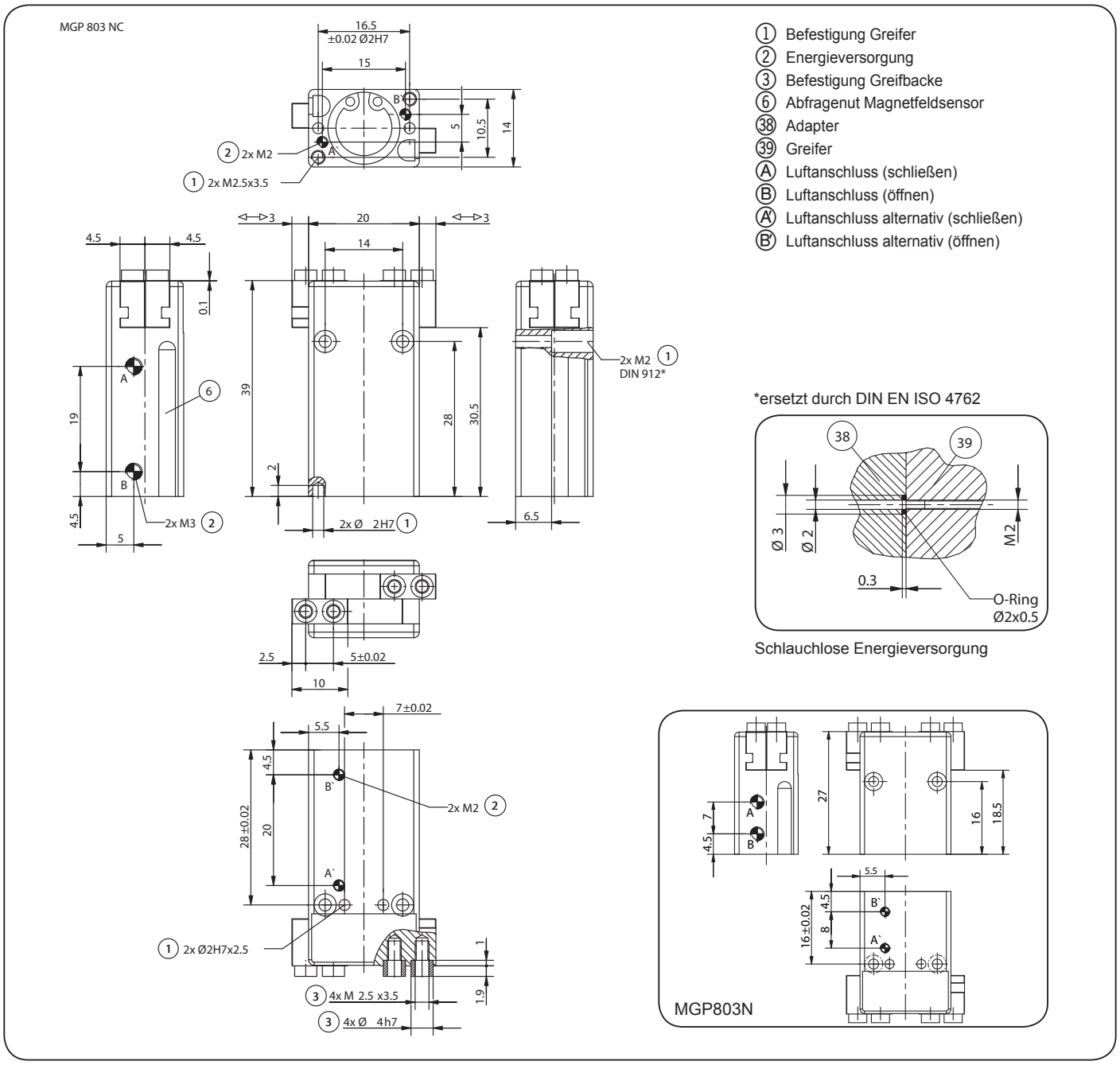

Änderungen vorbehalten

Parallel**greifer**

Abbildung zeigt MGP804N

Greifkraftdiagramm

Zeigt die Greifkraft in Abhängigkeit zur Greifbackenlänge.

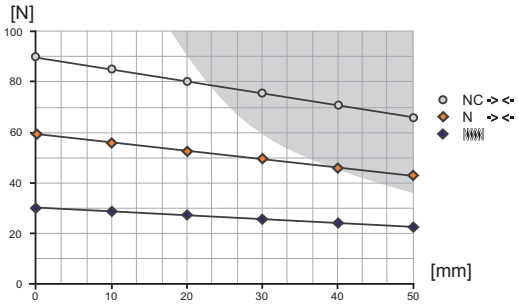

Getönte Fläche: Es ist mit erhöhtem Verschleiß zu rechnen – evtl. Druck mindern

Kräfte und Momente

Zeigt statische Kräfte und Momente, die zusätzlich zur Greifkraft wirken können.

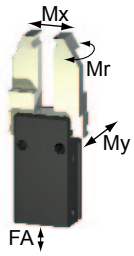

Mr [Nm]:	3
Mx [Nm]:	7
My [Nm]:	3
Fa [N]:	230

im Lieferumfang enthalten

Zentrierhülse
Bst.-Nr.: **BDST40400**

Zubehörempfehlung

Druckluftverschraubung
Bst.-Nr.: **WVM3**

Magnetfeldsensor
Bst.-Nr.:
MFS103KHC87

Magnetfeldsensor
Bst.-Nr.: **MFS303KHC30**

Kabel Winkelstecker
Bst.-Nr.: **KAW500**

Stecker 3-polig
Bst.-Nr.: **S12-G-3**

Drucksicherungsventil
Bst.-Nr.: **DSV1/8**

Zubehör

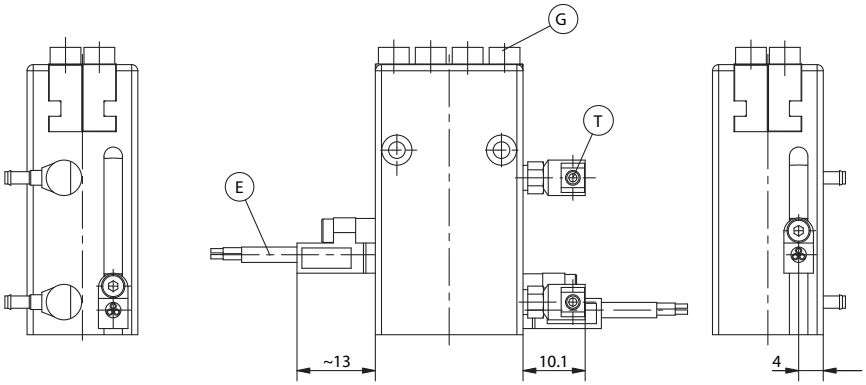

Änderungen vorbehalten

Bestellnummer:	MGP804N	MGP804NC
Hub pro Backe [mm]:	4	4
Greifkraft beim Schließen [N]:	60	90
Greifkraft beim Öffnen [N]:	65	-
Durch Feder abgesicherte Greifkraft min. [N]:	-	30
Schließzeit / Öffnungszeit [s]:	0,02 / 0,02	0,02 / 0,04
Wiederholgenauigkeit +/- [mm]:	0,02	0,02
Betriebsdruck min. [bar]:	3	4
Betriebsdruck max. [bar]:	8	8
Betriebstemperatur [°C]*:	5-80	5-80
Zylindervolumen pro Zyklus [cm³]:	1,9	2,5
Gewicht [kg]:	0,050	0,070

Alle Daten gemessen bei 6 bar

* Temperaturbereich bis 150°C Bestellzusatz T anfügen

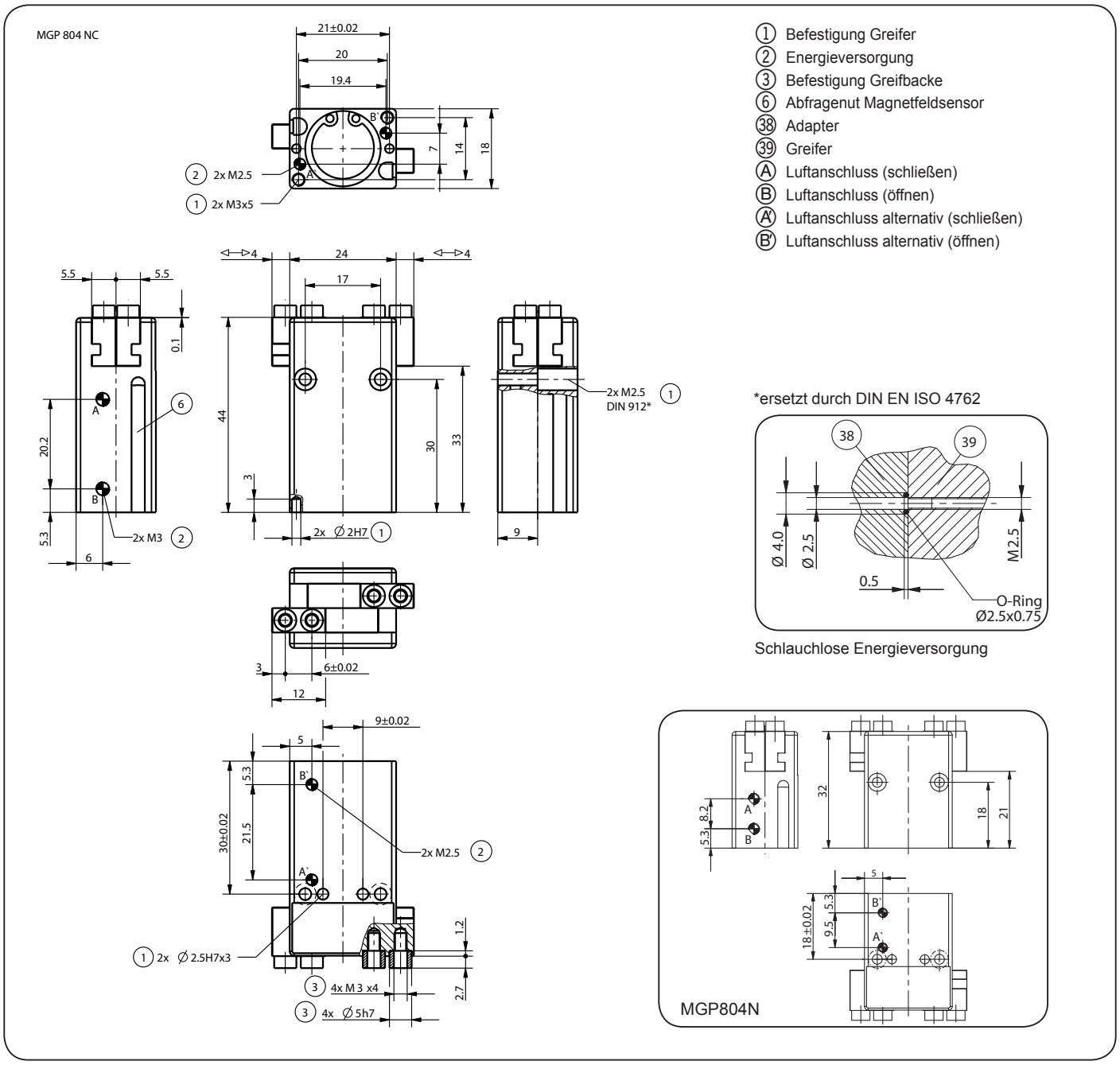

Änderungen vorbehalten

Abbildung zeigt MGP806N

Greifkraftdiagramm

Zeigt die Greifkraft in Abhängigkeit zur Greifbackenlänge.

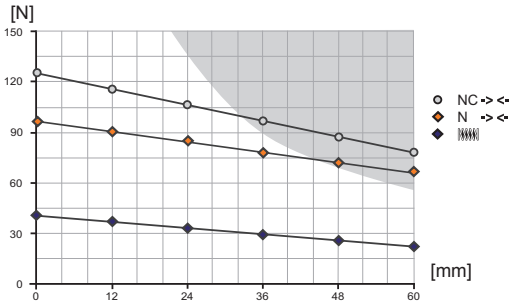

Getönte Fläche: Es ist mit erhöhtem Verschleiß zu rechnen – evtl. Druck mindern

Kräfte und Momente

Zeigt statische Kräfte und Momente, die zusätzlich zur Greifkraft wirken können.

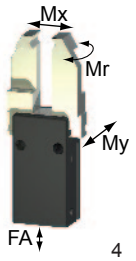

Mr [Nm]:	4
Mx [Nm]:	14
My [Nm]:	5
Fa [N]:	330

im Lieferumfang enthalten

Zentrierhülse
Bst.-Nr.: **BDST40400**

Zubehörempfehlung

Druckluftverschraubung
Bst.-Nr.: **WVM3**

Magnetfeldsensor
Bst.-Nr.:
MFS103KHC87

Magnetfeldsensor
Bst.-Nr.: **MFS303KHC30**

Kabel Winkelstecker
Bst.-Nr.: **KAW500**

Stecker 3-polig
Bst.-Nr.: **S12-G-3**

Drucksicherungsventil
Bst.-Nr.: **DSV1/8**

Zubehör

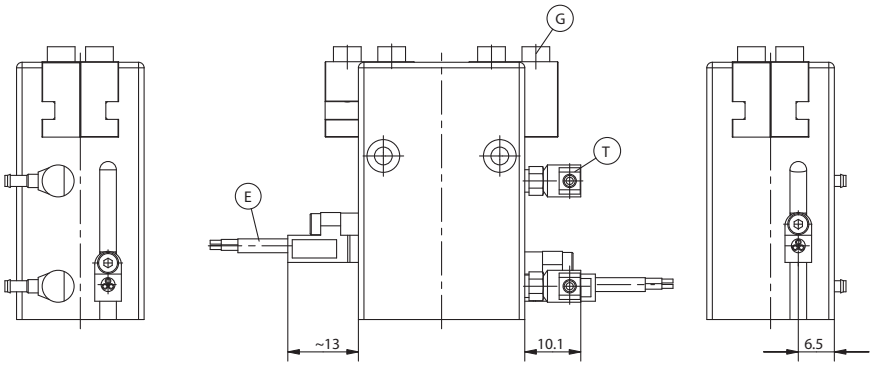

Änderungen vorbehalten

Bestellnummer:	MGP806N	MGP806NC
Hub pro Backe [mm]:	6	6
Greifkraft beim Schließen [N]:	100	140
Greifkraft beim Öffnen [N]:	120	-
Durch Feder abgesicherte Greifkraft min. [N]:	-	40
Schließzeit / Öffnungszeit [s]:	0,02 / 0,02	0,02 / 0,04
Wiederholgenauigkeit +/- [mm]:	0,02	0,02
Betriebsdruck min. [bar]:	3	4
Betriebsdruck max. [bar]:	8	8
Betriebstemperatur [°C]*:	5-80	5-80
Zylindervolumen pro Zyklus [cm³]:	4,2	5,4
Gewicht [kg]:	0,100	0,110

Alle Daten gemessen bei 6 bar

* Temperaturbereich bis 150°C Bestellzusatz T anfügen

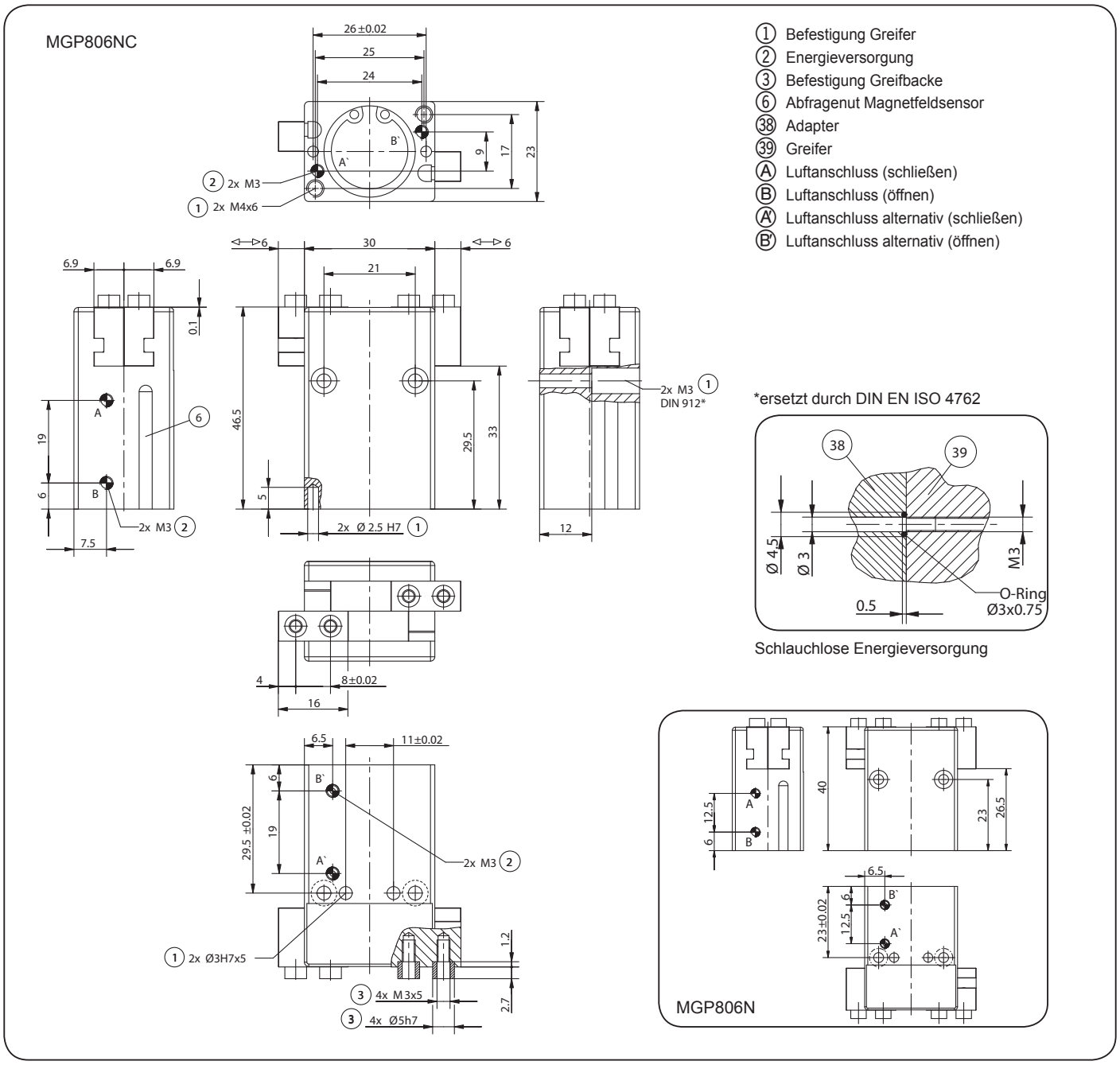

Änderungen vorbehalten

Abbildung zeigt MGP808N

Greifkraftdiagramm

Zeigt die Greifkraft in Abhängigkeit zur Greifbackenlänge.

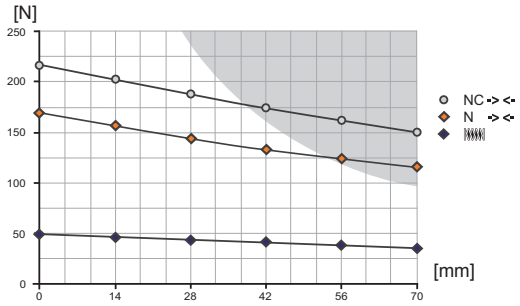

Getönte Fläche: Es ist mit erhöhtem Verschleiß zu rechnen – evtl. Druck mindern

Kräfte und Momente

Zeigt statische Kräfte und Momente, die zusätzlich zur Greifkraft wirken können.

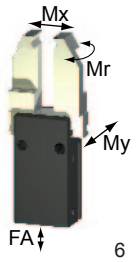

Mr [Nm]:	6
Mx [Nm]:	21
My [Nm]:	7
Fa [N]:	450

im Lieferumfang enthalten

G

Zentrierhülse
Bst.-Nr.: **BDST40600**

Zubehörempfehlung

T

Druckluftverschraubung
Bst.-Nr.: **WVM5**

E

Magnetfeldsensor
Bst.-Nr.:
MFS103KHC87

Magnetfeldsensor
Bst.-Nr.: **MFS303KHC30**

Kabel Winkelstecker
Bst.-Nr.: **KAW500**

Stecker 3-polig
Bst.-Nr.: **S12-G-3**

Drucksicherungsventil
Bst.-Nr.: **DSV1/8**

Zubehör

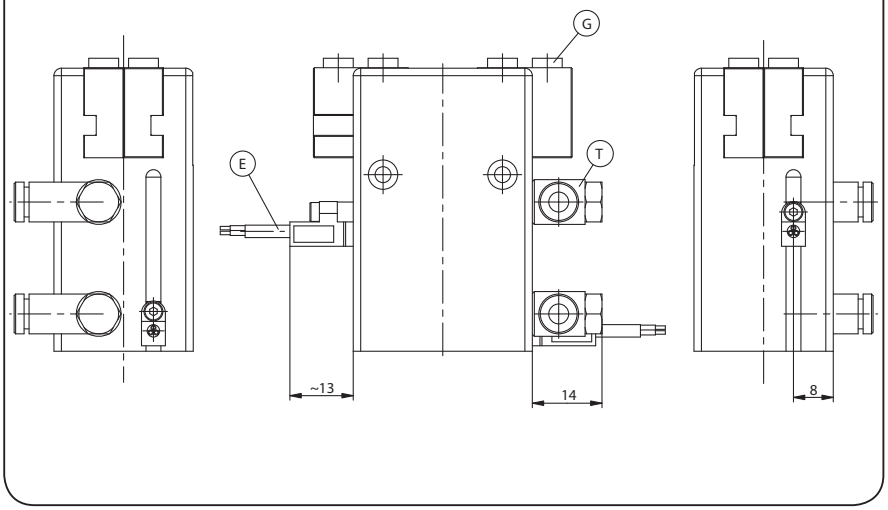

Änderungen vorbehalten

Bestellnummer:	MGP808N	MGP808NC
Hub pro Backe [mm]:	8	8
Greifkraft beim Schließen [N]:	170	220
Greifkraft beim Öffnen [N]:	190	-
Durch Feder abgesicherte Greifkraft min. [N]:	-	50
Schließzeit / Öffnungszeit [s]:	0,04 / 0,04	0,04 / 0,06
Wiederholgenauigkeit +/- [mm]:	0,02	0,02
Betriebsdruck min. [bar]:	3	4
Betriebsdruck max. [bar]:	8	8
Betriebstemperatur [°C]*:	5-80	5-80
Zylindervolumen pro Zyklus [cm³]:	8,4	11,3
Gewicht [kg]:	0,160	0,180

Alle Daten gemessen bei 6 bar

* Temperaturbereich bis 150°C Bestellzusatz T anfügen

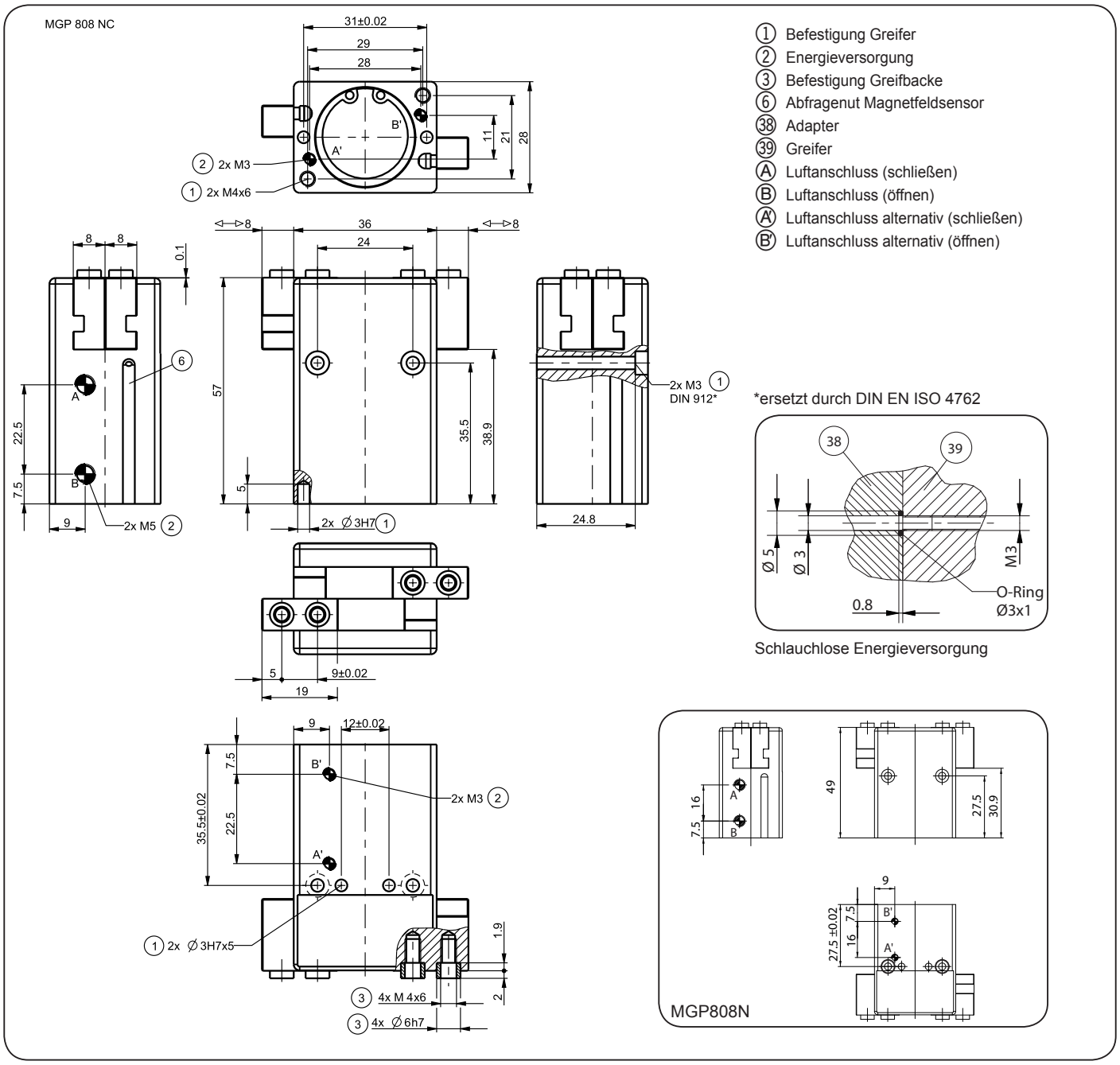

Änderungen vorbehalten

JOYNER® GmbH pneumatic

Abbildung zeigt MGP810N

Greifkraftdiagramm

Zeigt die Greifkraft in Abhängigkeit zur Greifbackenlänge.

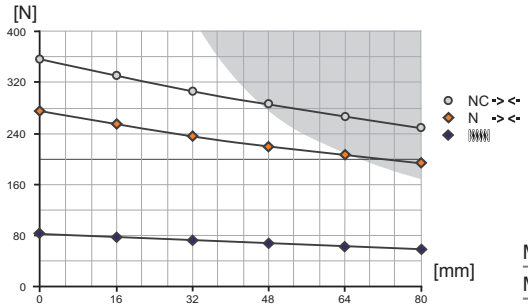

Getönte Fläche: Es ist mit erhöhtem Verschleiß zu rechnen – evtl. Druck mindern

Kräfte und Momente

Zeigt statische Kräfte und Momente, die zusätzlich zur Greifkraft wirken können.

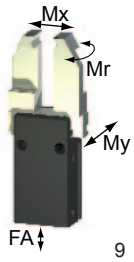

Mr [Nm]:	9
Mx [Nm]:	32
My [Nm]:	12
Fa [N]:	590

im Lieferumfang enthalten

Zentrierhülse
Bst.-Nr.: **BDST07540**

Zubehörempfehlung

Druckluftverschraubung
Bst.-Nr.: **WVM5**

Magnetfeldsensor
Bst.-Nr.:
MFS103KHC87

Magnetfeldsensor
Bst.-Nr.: **MFS303KHC30**

Kabel Winkelstecker
Bst.-Nr.: **KAW500**

Stecker 3-polig
Bst.-Nr.: **S12-G-3**

Drucksicherungsventil
Bst.-Nr.: **DSV1/8**

Zubehör

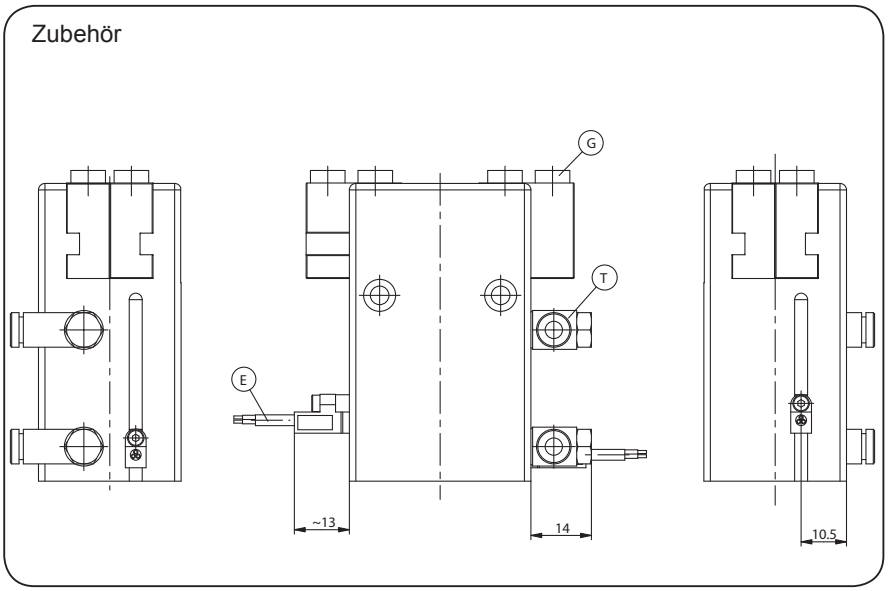

Änderungen vorbehalten

Bestellnummer:	MGP810N	MGP810NC
Hub pro Backe [mm]:	10	10
Greifkraft beim Schließen [N]:	270	350
Greifkraft beim Öffnen [N]:	310	-
Durch Feder abgesicherte Greifkraft min. [N]:	-	80
Schließzeit / Öffnungszeit [s]:	0,04 / 0,04	0,04 / 0,06
Wiederholgenauigkeit +/- [mm]:	0,02	0,02
Betriebsdruck min. [bar]:	3	4
Betriebsdruck max. [bar]:	8	8
Betriebstemperatur [°C]*:	5-80	5-80
Zylindervolumen pro Zyklus [cm³]:	15,2	20,5
Gewicht [kg]:	0,280	0,320

Alle Daten gemessen bei 6 bar

* Temperaturbereich bis 150°C Bestellzusatz T anfügen

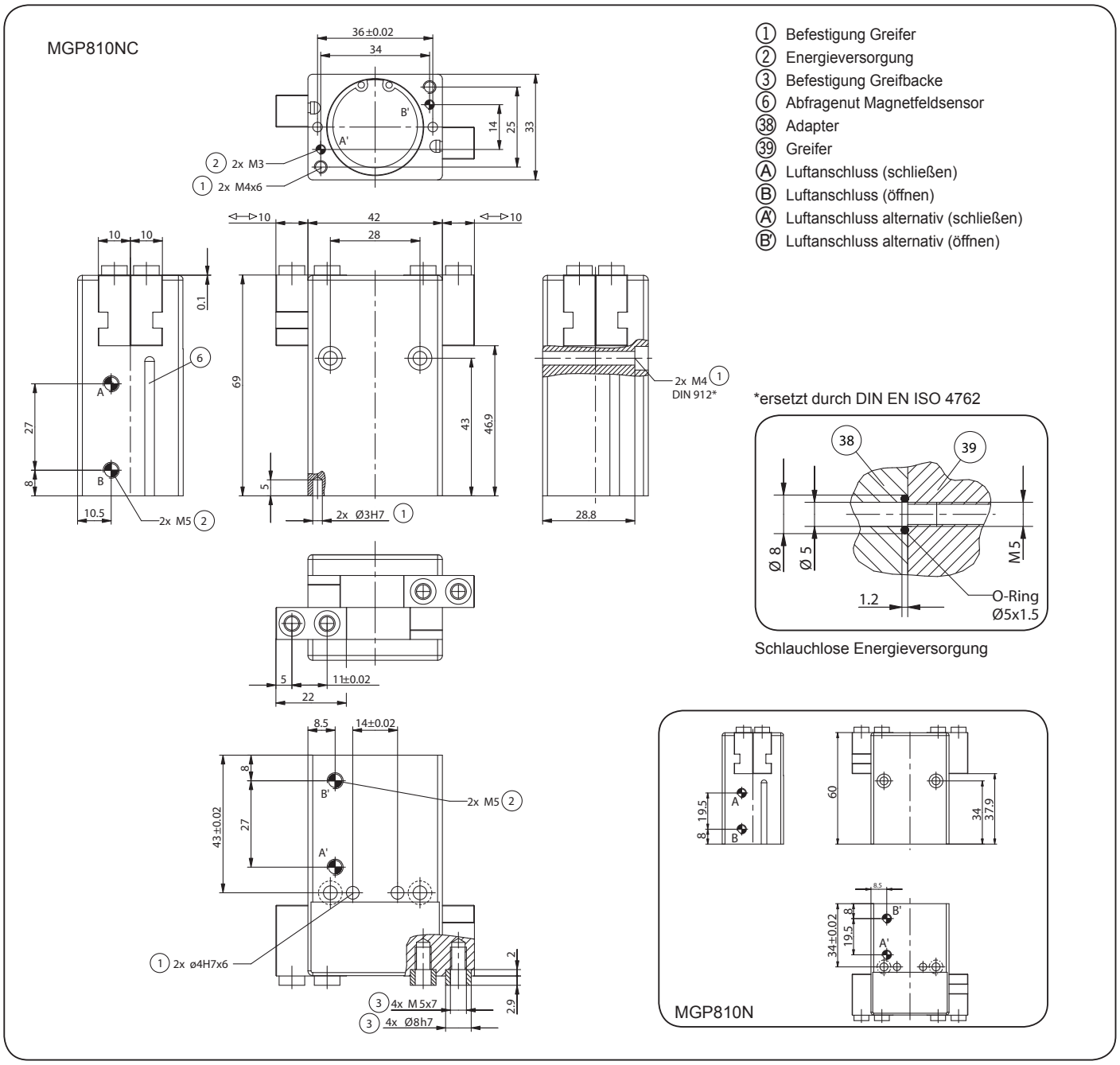

Änderungen vorbehalten

Abbildung zeigt MGP812N

Greifkraftdiagramm

Zeigt die Greifkraft in Abhängigkeit zur Greifbackenlänge.

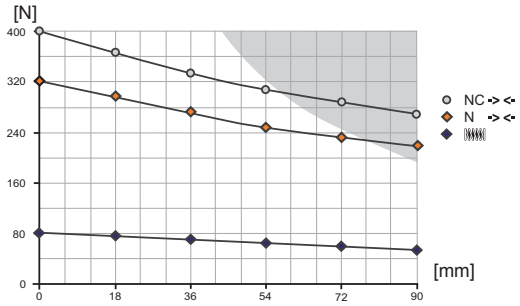

Getönte Fläche: Es ist mit erhöhtem Verschleiß zu rechnen – evtl. Druck mindern

Kräfte und Momente

Zeigt statische Kräfte und Momente, die zusätzlich zur Greifkraft wirken können.

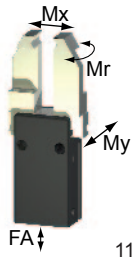

Mr [Nm]:	11
Mx [Nm]:	42
My [Nm]:	16
Fa [N]:	790

im Lieferumfang enthalten

Zentrierhülse
Bst.-Nr.: **BDST07540**

Zubehörempfehlung

Druckluftverschraubung
Bst.-Nr.: **WVM5**

Magnetfeldsensor
Bst.-Nr.:
MFS103KHC87

Magnetfeldsensor
Bst.-Nr.: **MFS303KHC30**

Kabel Winkelstecker
Bst.-Nr.: **KAW500**

Stecker 3-polig
Bst.-Nr.: **S12-G-3**

Drucksicherungsventil
Bst.-Nr.: **DSV1/8**

Zubehör

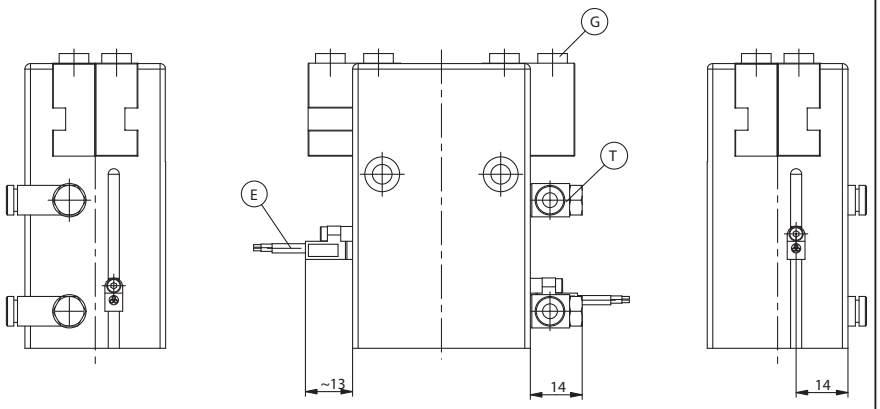

Änderungen vorbehalten

Bestellnummer:	MGP812N	MGP812NC
Hub pro Backe [mm]:	12	12
Greifkraft beim Schließen [N]:	320	400
Greifkraft beim Öffnen [N]:	350	-
Durch Feder abgesicherte Greifkraft min. [N]:	-	80
Schließzeit / Öffnungszeit [s]:	0,06 / 0,06	0,06 / 0,08
Wiederholgenauigkeit +/- [mm]:	0,02	0,02
Betriebsdruck min. [bar]:	3	4
Betriebsdruck max. [bar]:	8	8
Betriebstemperatur [°C]*:	5-80	5-80
Zylindervolumen pro Zyklus [cm³]:	22,3	28,1
Gewicht [kg]:	0,410	0,460

Alle Daten gemessen bei 6 bar

* Temperaturbereich bis 150°C Bestellzusatz T anfügen

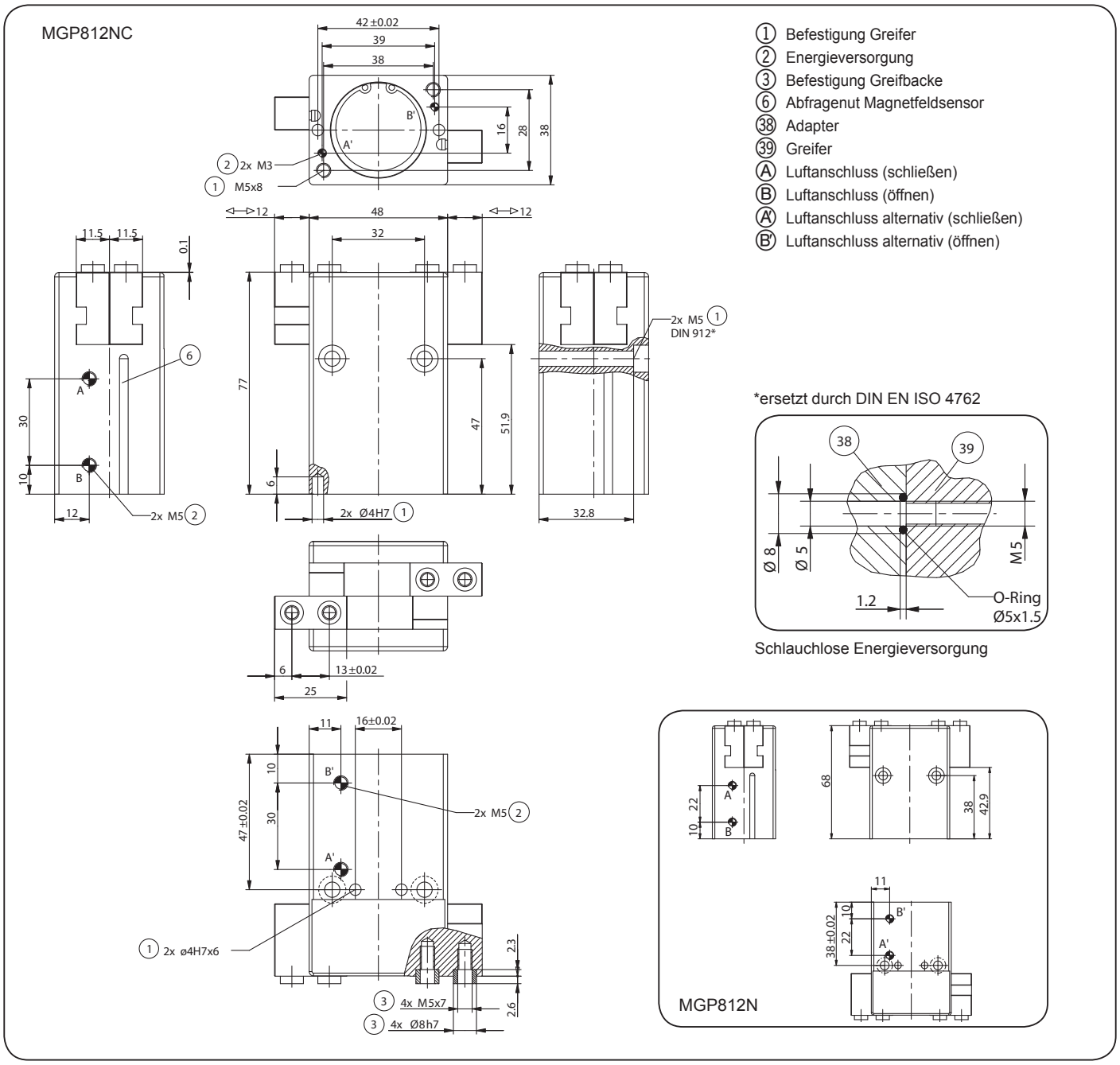

Änderungen vorbehalten

JOYNER® GmbH pneumatic

JOYNER® GmbH pneumatic

Im Netzbrunnen 6
70825 Korntal-Münchingen
Telefon (07150) 91312-0
Telefax (07150) 91312-10
Internet: www.joyner.de
e-mail: info@joyner.de