# Anbauteile für Universalzylinder DU_J

3.1.4
3-18

**Anbauteil Näherungsschalter für berührungslose Abtastung**

**ZS-4 für Zylinder DUMJ**

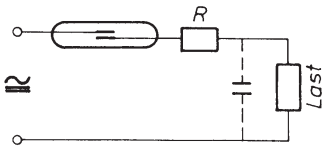


**Kapazitive Belastung**

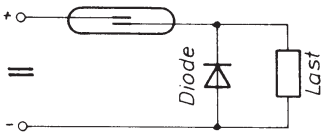


**Induktive Belastung**
(Gleichspannung)

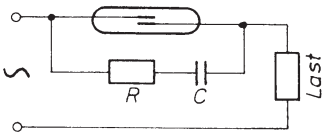


**Induktive Belastung**

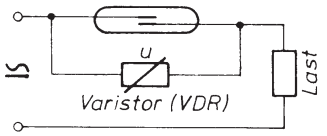


**Kontaktschutz-maßnahmen für Zylinderschalter**

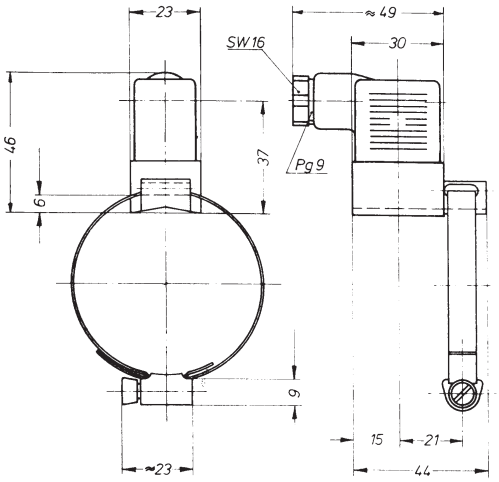


**Befestigung Näherungsschalter**

**Spannband** separat bestellen. **Typ SP___**

Bestellbeispiel für DUMJ-30 = SP 030

## Technische Kenngrößen

| Bestell-Typ | ZS-4 |
|---|---|
| Schaltzeit Ein/Aus | 1 ms / 1 ms |
| Temperaturbereich | –20 °C … +60 °C |
| Einbaulage | beliebig |
| max. Schaltspannung | 220 V |
| max. Schaltleistung | 30 W / 25 VA |
| max. Schaltstrom | 1 A |
| Schutzart | IP 65 |
| Anzeige | – |