MD 510 301/MD 510 341
MD 510 401/MD 510 461

4.5.2.1.1
4-91

MD 510 301
MD 510 341
MD 510 401
MD 510 461

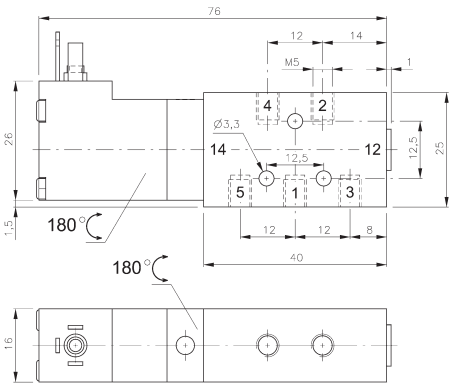

MD 510 301

Monostabiles 5/2-Wege Magnetventil mit pneumatischer Federrückstellung.

Verfügbar mit Magneten in 24 V=, 12 V=, 6 V=, AC auf Anfrage. Entweder für Stecker Anschlussform C nach EN 175301-803 mit 8 mm Stiftabstand oder mit Litzen, Standardlänge 500 mm. Details zu den Magneten und Steckern finden Sie in Abschnitt 4.9 dieses Katalogs.

Ventile sind mit einer Handhilfsbetätigung zum Drücken ausgestattet.

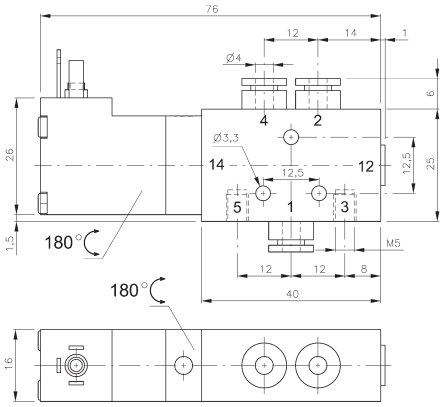

MD 510 341

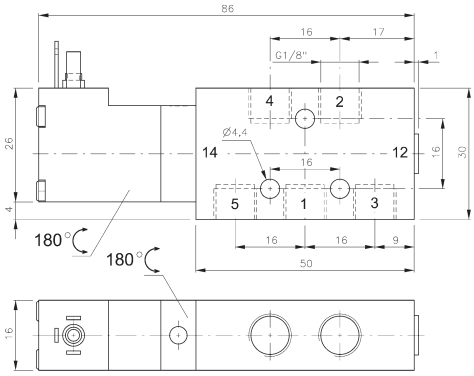

MD 510 401

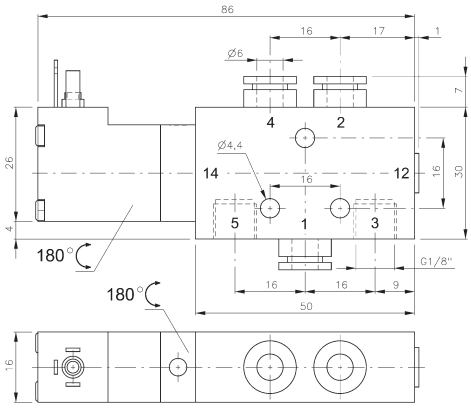

MD 510 461

Typ	Anschlüsse 1, 2, 4	Durchfluss	Arbeitsdruck	Leistungsaufnahme	Gewicht
MD 510 301	M5	280 l/min	3 - 10 bar	1,8 W = / 3,0 VA ~	0,09 kg
MD 510 341	4 mm Steck	280 l/min	3 - 10 bar	1,8 W = / 3,0 VA ~	0,10 kg
MD 510 401	G 1/8“	450 l/min	3 - 10 bar	1,8 W = / 3,0 VA ~	0,10 kg
MD 510 461	6 mm Steck	450 l/min	3 - 10 bar	1,8 W = / 3,0 VA ~	0,12 kg