MH 311 101 G/MH 311 121/MH 311 181
MOH 311 101 G/MOH 311 121/MOH 311 181

4.5.1.1.15
4-80

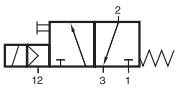

MEH 311 101 G
MEH 311 121
MEH 311 181

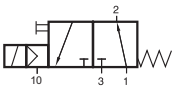

MEOH 311 101 G
MEOH 311 121
MEOH 311 181

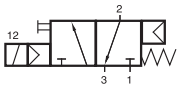

MH 311 101 G
MH 311 121
MH 311 181
MH 311 121 NPT

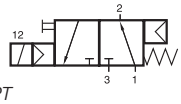

MOH 311 101 G
MOH 311 121
MOH 311 181
MOH 311 121 NPT

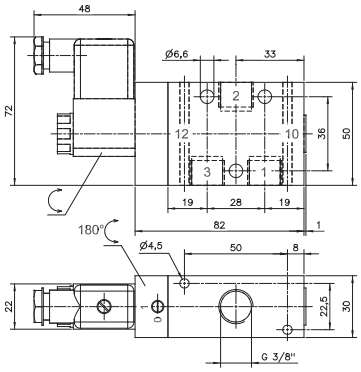

MH 311 101 G/MOH 311 101 G

3/2-Wege Magnetventil mit kombinierter pneumatisch-mechanischer Federrückstellung.

Typ MH normal geschlossen (n.c.)
Typ MOH normal geöffnet (n.o.)

Standardspannungen:
230 V~, 110 V~, 24 V~, 48 V=, 24 V=, 12 V=

Ventile mit dem Suffix G können als Muffenventile verwendet oder auf eine Grundplatte geschraubt werden. Grundplatten finden Sie auf Seite 4.7.1.6.

Ventile sind grundsätzlich mit einer Handhilfsbetätigung zum Drehen ausgestattet.

Ventile sind auch mit externer Steuerhilfsluft verfügbar:
Typ MEH normal geschlossen (n.c.)
Typ MEOH normal geöffnet (n.o.)
Mindeststeuerdruck 3 bar, Anschluss 12: G 1/8“

Lieferbar auf Anfrage:
Ventile ohne oder mit anders gestalteter Handhilfsbetätigung.

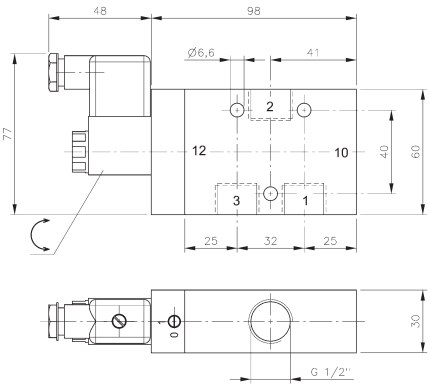

MH 311 121/MOH 311 121
MH 311 121 NPT/MOH 311 121 NPT

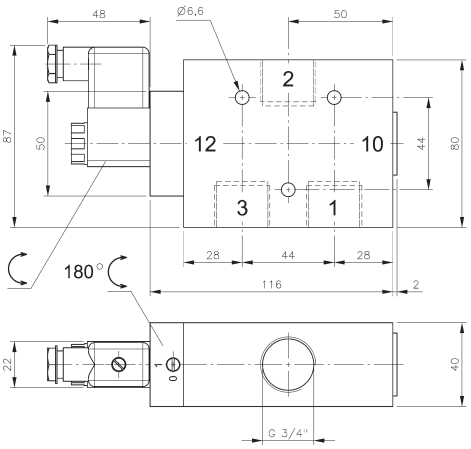

MH 311 181/MOH 311 181

Typ	Funktion	Anschlüsse	Durchfluss	Arbeitsdruck	Leistungsaufnahme	Gewicht
MH 311 101 G	n.c.	G 3/8“	2250 l/min	2 - 10 bar	3 W = / 5 VA ~	0,41 kg
MH 311 121	n.c.	G 1/2“	3000 l/min	2 - 10 bar	3 W = / 5 VA ~	0,53 kg
MH 311 181	n.c.	G 3/4“	6000 l/min	2 - 10 bar	3 W = / 5 VA ~	0,88 kg
MOH 311 101 G	n.o.	G 3/8“	2250 l/min	2 - 10 bar	3 W = / 5 VA ~	0,41 kg
MOH 311 121	n.o.	G 1/2“	3000 l/min	2 - 10 bar	3 W = / 5 VA ~	0,53 kg
MOH 311 181	n.o.	G 3/4“	6000 l/min	2 - 10 bar	3 W = / 5 VA ~	0,88 kg
MH 311 121 NPT	n.o.	1/2“ NPT	3000 l/min	2 - 10 bar	3 W = / 5 VA ~	0,53 kg
MOH 311 121 NPT	n.o.	1/2“ NPT	3000 l/min	2 - 10 bar	3 W = / 5 VA ~	0,53 kg