# Salz & Ventile

## Aluminiumventile mit seewasserbeständiger Beschichtung

- Salzsprühkammer getestet
- EMATAL-Beschichtung
- Kosteneffiziente Lösung
- Leichtgewichtig

*Wir bewegen mehr als Luft*

JOYNER bietet eine Reihe von Aluminiumventilen mit EMATAL-Beschichtung an. EMATAL-Teile haben eine glatte, verschleißfeste, fast vollständig porenfreie Oberfläche, die das Aluminium schützt.

Wie auch beim klassischen Eloxieren beinhaltet das EMATAL-Beschichten einen anodischen Oxidationsprozess, bei dem eine Schutzschicht entsteht, die fest mit dem Grundmaterial Aluminium verbunden ist.

Beim EMATAL-Beschichten entstehen durch die Anreicherung mit **Titan** technische Oberflächen, die aufgrund ihrer hervorragenden Eigenschaften im Maschinenbau und im Produktdesign unverzichtbar geworden sind.

Muster in der Salzsprühkammer

- Die Ventile wurden erfolgreich in einer Salzsprühkammer für 720 Stunden (30 Tage) getestet
- Die Korrosionsbeständigkeit war ähnlich wie bei Edelstahl 316L

Ventile für korrosive Atmosphäre wie bei Offshore-Anwendungen, im Schiffsbau oder in der chemischen Industrie.

Bei weiteren Fragen kontaktieren Sie uns gerne per:

E-Mail: info@joyner.de
Telefon: 07150-91312-0

JOYNER pneumatic GmbH
Im Netzbrunnen 6
D-70825 Korntal-Münchingen
Telefon +49 (0) 71 50 / 9 13 12-0 – Fax +49 (0) 71 50 / 9 13 12-10
www.joyner.de

Neben der EMATAL-Beschichtung des Ventilkörpers verwenden wir in diesen Ventilen ausschließlich hochwertige Edelstahlkomponenten.

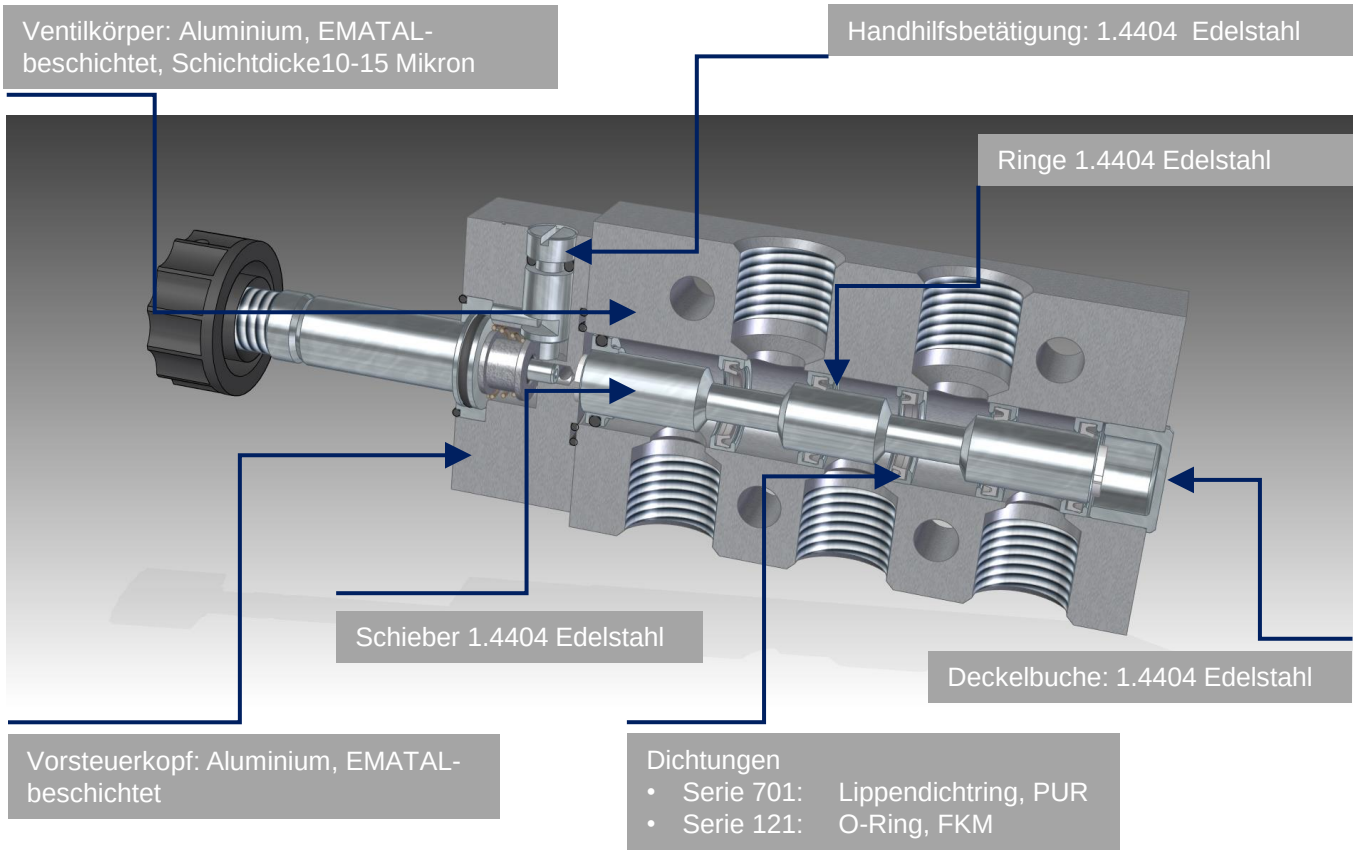


Um die Lebensdauer des Ventils zu verlängern, empfehlen wir dringend die Verwendung unserer Epoxy-Spule Typ MAD. Die Entlüftungen schützen Sie optimaler Weise gegen das Eindringen von Wasser oder Umgebungsmedium mit dem Entlüftungsschutz Typ ESR ¼. Verwenden Sie Stecker mit einer Befestigungsschraube aus Edelstahl, Stecker Typ ST 22 A4.

Epoxy-Spule, Typ MA 22 D

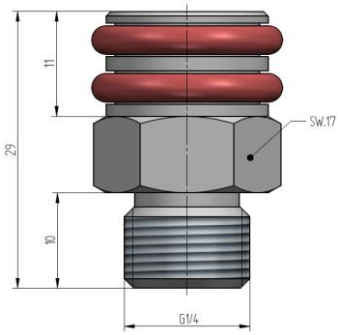


Entlüftungsschutz, Typ ESR

Gerätestecker Typ ST 22 A4

JOYNER pneumatic GmbH
Im Netzbrunnen 6
D-70825 Korntal-Münchingen
Telefon +49 (0) 71 50 / 9 13 12-0 – Fax +49 (0) 71 50 / 9 13 12-10
www.joyner.de

Seite

## NAMUR-Ventile und Drosselplatten mit EMATAL-Beschichtung


5 **3/2-Wege & 5/2-Wege** **1/4”**
- MNH 310 701 TT EMT
- MNH 510 701 TT EMT
- MNH 520 701 TT EMT

6 **Drosselplatten** **1/4”**
- DRN 3 611 TT EMT
- DRN 5 611 TT EMT

7 **3/2-Wege & 5/2-Wege** **1/2”**
- MNH 310 121 EMT
- MNH 510 121 EMT
- MNH 520 121 EMT

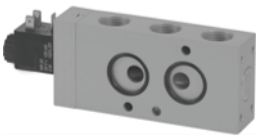

8 **Drosselplatten** **1/2”**
- DRN 3 128 EMT
- DRN 5 128 EMT

## Muffenventile mit EMATAL-Beschichtung


9 **3/2-Wege & 5/2-Wege** **G 1/4”**
- MH 310 701 TT EMT
- MH 510 701 TT EMT
- MH 520 701 TT EMT

10 **3/2-Wege & 5/2-Wege** **G 1/2”**
- MH 310 121 EMT
- MH 510 121 EMT
- MH 520 121 EMT

JOYNER pneumatic GmbH
Im Netzbrunnen 6
D-70825 Korntal-Münchingen
Telefon +49 (0) 71 50 / 9 13 12-0 – Fax +49 (0) 71 50 / 9 13 12-10
www.joyner.de

# MNH 310 701 TT EMT/MNH 510 701 TT EMT/ MNH 520 701 TT EMT

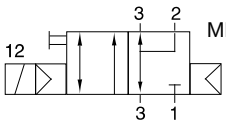


MNH 310 701 TT EMT

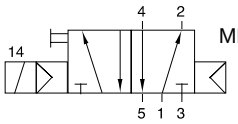


MNH 510 701 TT EMT

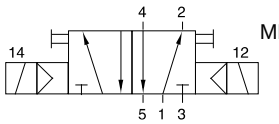


MNH 520 701 TT EMT

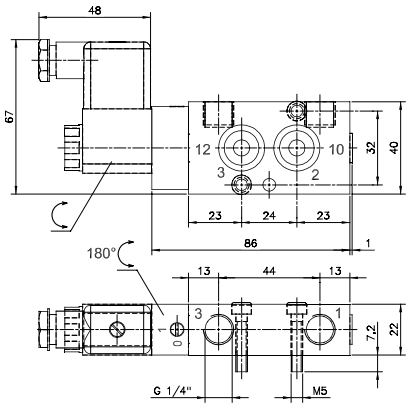


MNH 310 701 TT EMT

Magnetventile mit Schnittstelle nach NAMUR-Standard (1/4”).

**Typ MNH 310 701 TT EMT:**
Monostabiles 3/2-Wege Magnetventil normal geschlossen mit Luftfeder.

**Typ MNH 510 701 TT EMT:**
Monostabiles 5/2-Wege Magnetventil mit Luftfeder.

**Typ MNH 520 701 TT EMT:**
Bistabiles 5/2-Wege Magnetventil. Die Position bleibt bis zum nächsten elektrischen Signal erhalten, auch wenn sie nicht an die Stromquelle angeschlossen ist.

Standardspannungen: 230V/50Hz, 110V/50Hz, 24V/50Hz, 48V=, 24V=, 12V=.

Ventile sind grundsätzlich mit Handhilfsbetätigungen zum drehen (bistabil) ausgestattet.

Medium:
Ungeölte Druckluft 7-4-4 für Partikel, Öl, Wasser nach ISO 8573-1:2010; bei Minustemperaturen verwenden Sie getrocknete Luft

Temperaturbereich:
-40°C … +50°C (AC-Spulen) / +60°C (DC-Spulen)

Lieferumfang: Befestigungsschrauben und Dichtungen.

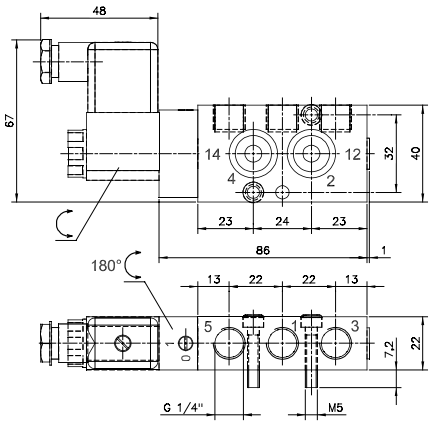


MNH 510 701 TT EMT

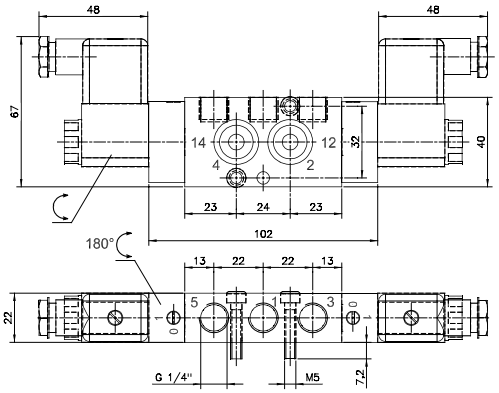


MNH 520 701 TT EMT

| Typ | Funktion | Anschlüsse | Durchfluss | Arbeitsdruck | Leistungsaufnahme | Gewicht |
|---|---|---|---|---|---|---|
| MNH 310 701 TT EMT | 3/2 n.c. | G 1/4" | 1250 l/min | 2 - 10 bar | 3 W = / 5 VA ~ | 0,28 kg |
| MNH 510 701 TT EMT | 5/2 monostabil | G 1/4" | 1250 l/min | 2 - 10 bar | 3 W = / 5 VA ~ | 0,28 kg |
| MNH 520 701 TT EMT | 5/2 bistabil | G 1/4" | 1250 l/min | 2 - 10 bar | 3 W = / 5 VA ~ | 0,38 kg |

JOYNER pneumatic GmbH
Im Netzbrunnen 6
D-70825 Korntal-Münchingen
Telefon +49 (0) 71 50 / 9 13 12-0 – Fax +49 (0) 71 50 / 9 13 12-10
www.joyner.de

# DRN 3 611 TT EMT/DRN 5 611 TT EMT

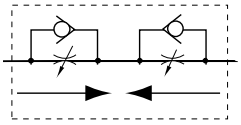

DRN 3 611 TT EMT

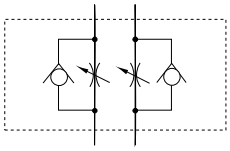

DRN 5 611 TT EMT

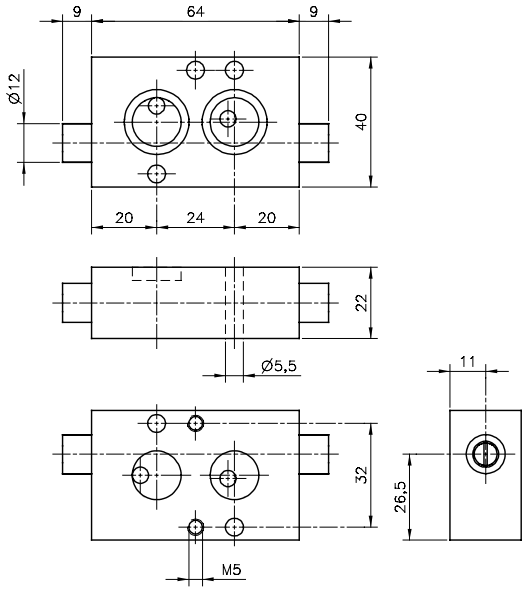


DRN 3 611 TT EMT

Doppelblockdrossel zur Montage zwischen Drehantrieb und Steuerventil, Schnittstellen nach NAMUR 1/4“. Ventile dienen dazu, die Öffnungs- und Schließgeschwindigkeit eines Drehantriebs unabhängig und sehr präzise einzustellen. Betätigung durch Schraubendreher.

**Typ DRN 3 611 TT EMT:**
Für federschließenden Antrieb und 3-Wege Steuerventil mit Federraumbelüftung.

**Typ DRN 5 611 TT EMT:**
Für doppeltwirkenden Antrieb und 5-Wege Steuerventil.

Medium:
Ungeölte Druckluft 7-4-4 für Partikel, Öl, Wasser nach ISO 8573-1:2010; bei Minustemperaturen verwenden Sie getrocknete Luft

Temperaturbereich:
-40°C … +50°C

Lieferumfang: Befestigungsschrauben und Dichtungen.

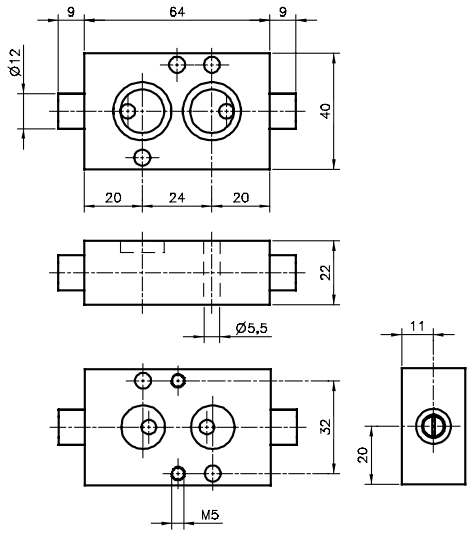


DRN 5 611 TT EMT

| Typ | Funktion | Anschlüsse | Max. Durchfluss | Arbeitsdruck | Gewicht |
|---|---|---|---|---|---|
| DRN 3 611 TT EMT | 3-Wege | Ø 5 mm | 650 l/min | 0,5 - 10 bar | 0,18 kg |
| DRN 5 611 TT EMT | 5-Wege | Ø 5 mm | 650 l/min | 0,5 - 10 bar | 0,18 kg |

JOYNER pneumatic GmbH
Im Netzbrunnen 6
D-70825 Korntal-Münchingen
Telefon +49 (0) 71 50 / 9 13 12-0 – Fax +49 (0) 71 50 / 9 13 12-10
www.joyner.de

# MNH 310 121 EMT/MNH 510 121 EMT/ MNH 520 121 EMT

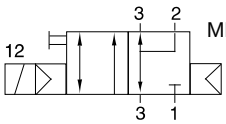


MNH 310 121 EMT

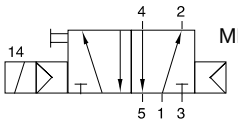


MNH 510 121 EMT

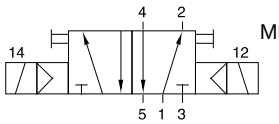


MNH 520 121 EMT

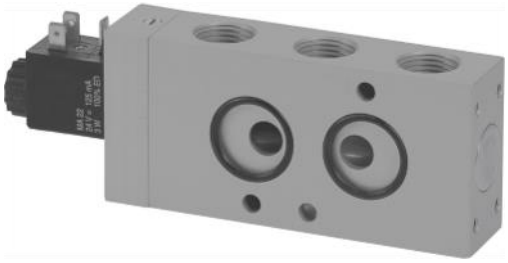

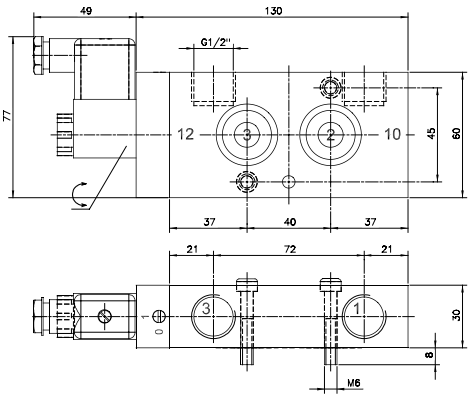


MNH 310 121 EMT

Magnetventile mit Schnittstelle nach NAMUR-Standard (1/2”).

**MNH 310 121 EMT:**
Monostabiles 5/2-Wege Magnetventil mit Luftfeder.

**MNH 510 121 EMT:**
5/2-Wege Magnetventil, durch permanentes Signal betätigt.

**MNH 520 121 EMT:**
Bistabiles 5/2-Wege Magnetventil. Die Position bleibt bis zum nächsten elektrischen Signal erhalten, auch wenn sie nicht an die Stromquelle angeschlossen ist.

Standardspannungen: 230V/50Hz, 110V/50Hz, 24V/50Hz, 48V=, 24V=, 12V=.

Ventile sind grundsätzlich mit Handhilfsbetätigungen zum drehen (bistabil) ausgestattet.

Medium:
Ungeölte Druckluft 7-4-4 für Partikel, Öl, Wasser nach ISO 8573-1:2010; bei Minustemperaturen verwenden Sie getrocknete Luft

Temperaturbereich:
-10°C … +50°C (AC-Spulen) / +60°C (DC-Spulen)

Lieferumfang: Befestigungsschrauben und Dichtungen.

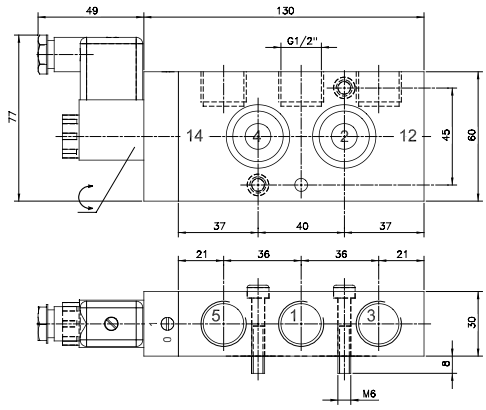


MNH 510 121 EMT

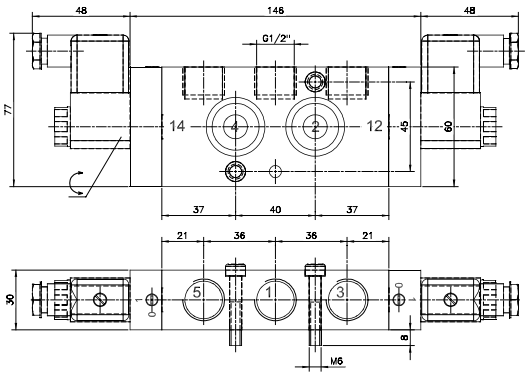


MNH 520 121 EMT

| Typ | Funktion | Anschlüsse | Durchfluss | Arbeitsdruck | Leistungsaufnahme | Gewicht |
|---|---|---|---|---|---|---|
| MNH 310 121 EMT | 3/2 n.c. | G 1/2" | 3000 l/min | 1 - 10 bar | 3 W = / 5 VA ~ | 0,70 kg |
| MNH 510 121 EMT | 5/2 monostabil | G 1/2" | 3000 l/min | 1 - 10 bar | 3 W = / 5 VA ~ | 0,70 kg |
| MNH 520 121 EMT | 5/2 bistabil | G 1/2" | 3000 l/min | 1 - 10 bar | 3 W = / 5 VA ~ | 0,87 kg |

JOYNER pneumatic GmbH
Im Netzbrunnen 6
D-70825 Korntal-Münchingen
Telefon +49 (0) 71 50 / 9 13 12-0 – Fax +49 (0) 71 50 / 9 13 12-10
www.joyner.de

# DRN 3 128 EMT/DRN 5 128 EMT

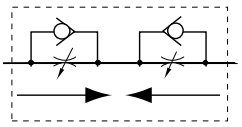

DRN 3 128 EMT

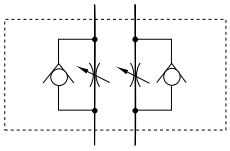

DRN 5 128 EMT

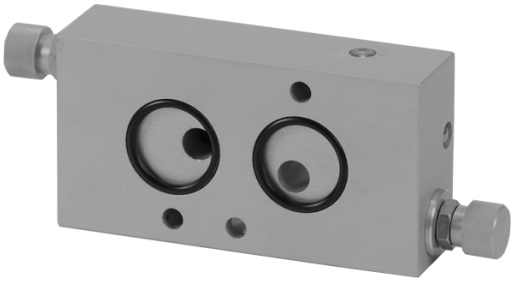

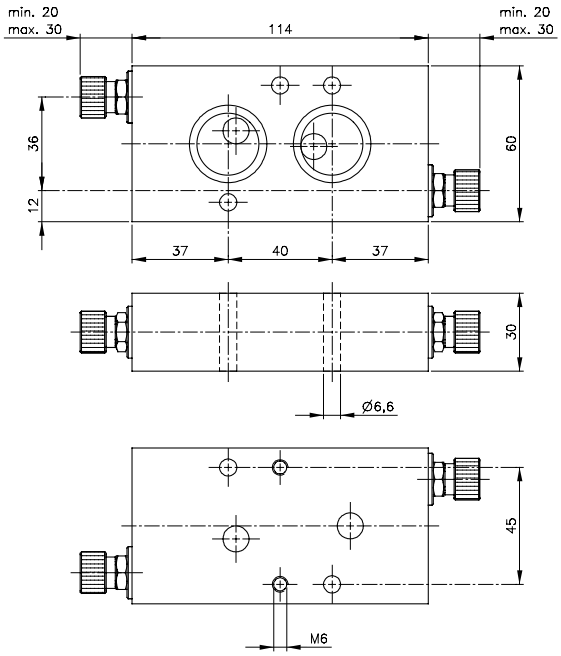


DRN 3 128 EMT

Doppelblockdrossel zur Montage zwischen Drehantrieb und Steuerventil, Schnittstellen nach NAMUR 1/2“. Ventile dienen dazu, die Öffnungs- und Schließgeschwindigkeit eines Drehantriebs unabhängig und sehr präzise einzustellen. Betätigung am Rändel.

**DRN 3 128 EMT:**
Für federschließenden Antrieb und 3-Wege Steuerventil mit Federraumbelüftung.

**DRN 5 128 EMT:**
Für doppeltwirkenden Antrieb und 5-Wege Steuerventil.

Medium:
Ungeölte Druckluft 7-4-4 für Partikel, Öl, Wasser nach ISO 8573-1:2010; bei Minustemperaturen verwenden Sie getrocknete Luft

Temperaturbereich:
-10°C … +50°C

Lieferumfang: Befestigungsschrauben und Dichtungen.

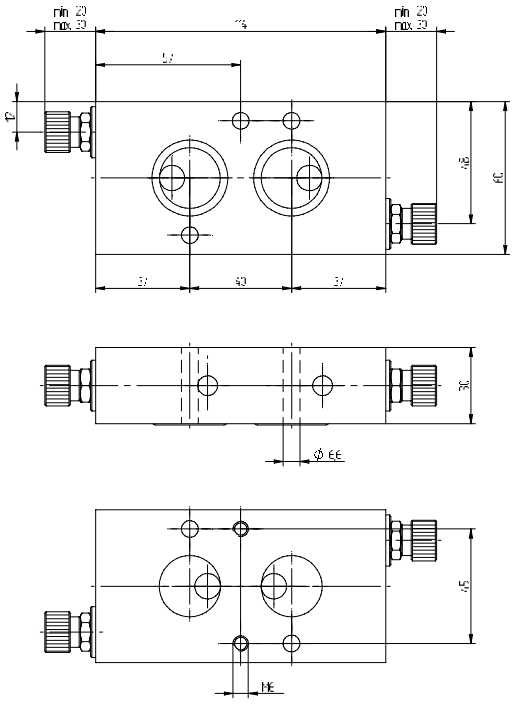

DRN 5 128 EMT

| Typ | Funktion | Anschlüsse | Max. Durchfluss | Arbeitsdruck | Gewicht |
|---|---|---|---|---|---|
| DRN 3 128 EMT | 3-Wege | ø 8 mm | 1.500 l/min | 0,5 - 10 bar | 0,60 kg |
| DRN 5 128 EMT | 5-Wege | ø 8 mm | 1.500 l/min | 0,5 - 10 bar | 0,60 kg |

JOYNER pneumatic GmbH
Im Netzbrunnen 6
D-70825 Korntal-Münchingen
Telefon +49 (0) 71 50 / 9 13 12-0 – Fax +49 (0) 71 50 / 9 13 12-10
www.joyner.de

# MH 310 701 TT EMT/MH 510 701 TT EMT/ MH 520 701 TT EMT

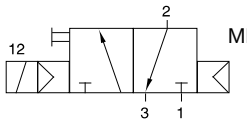


MH 310 701 TT EMT

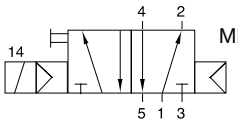


MH 510 701 TT EMT

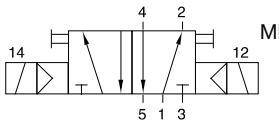


MH 520 701 TT EMT

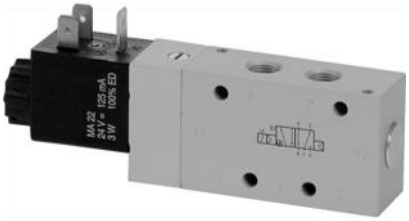

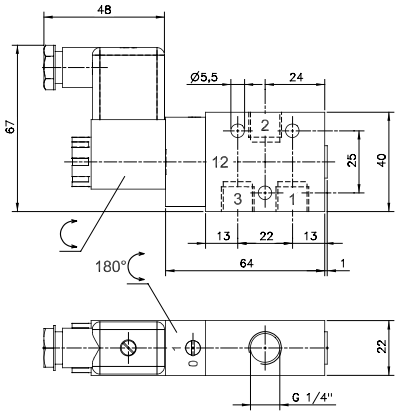


MH 310 701 TT EMT

Magnetventile mit Anschlussgröße G ¼”.

**Typ MH 310 701 TT EMT:**
Monostabiles 3/2-Wege Magnetventil normal geschlossen mit Luftfeder.

**Typ MH 510 701 TT EMT:**
Monostabiles 5/2-Wege Magnetventil mit Luftfeder.

**Typ MH 520 701 TT EMT:**
Bistabiles 5/2-Wege Magnetventil. Die Position bleibt bis zum nächsten elektrischen Signal erhalten, auch wenn sie nicht an die Stromquelle angeschlossen ist.

Standardspannungen: 230V/50Hz, 110V/50Hz, 24V/50Hz, 48V=, 24V=, 12V=.

Ventile sind grundsätzlich mit Handhilfsbetätigungen zum drehen (bistabil) ausgestattet.

Medium:
Ungeölte Druckluft 7-4-4 für Partikel, Öl, Wasser nach ISO 8573-1:2010; bei Minustemperaturen verwenden Sie getrocknete Luft

Temperaturbereich:
-40°C … +50°C (AC-Spulen) / +60°C (DC-Spulen)

Lieferumfang: Befestigungsschrauben und Dichtungen.

Lieferbar auf Anfrage: 3/2-Wegeventile n.o.

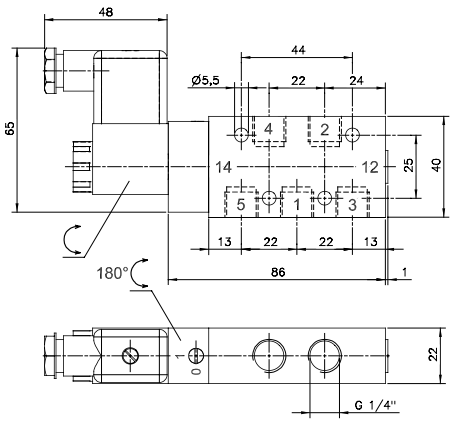


MH 510 701 TT EMT

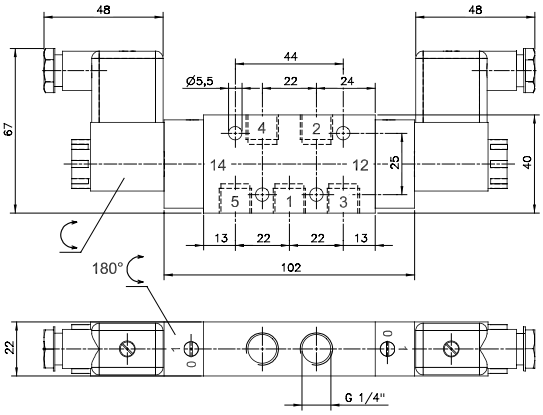


MH 520 701 TT EMT

| Typ | Funktion | Anschlüsse | Durchfluss | Arbeitsdruck | Leistungsaufnahme | Gewicht |
|---|---|---|---|---|---|---|
| MH 310 701 TT EMT | 3/2 n.c. | G 1/4" | 1250 l/min | 2 - 10 bar | 3 W = / 5 VA ~ | 0,28 kg |
| MH 510 701 TT EMT | 5/2 monostabil | G 1/4" | 1250 l/min | 2 - 10 bar | 3 W = / 5 VA ~ | 0,28 kg |
| MH 520 701 TT EMT | 5/2 bistabil | G 1/4" | 1250 l/min | 2 - 10 bar | 3 W = / 5 VA ~ | 0,38 kg |


JOYNER pneumatic GmbH
Im Netzbrunnen 6
D-70825 Korntal-Münchingen
Telefon +49 (0) 71 50 / 9 13 12-0 – Fax +49 (0) 71 50 / 9 13 12-10
www.joyner.de

# MH 310 121 EMT/MH 510 121 EMT/ MH 520 121 EMT

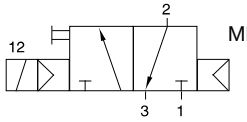


MH 310 121 EMT

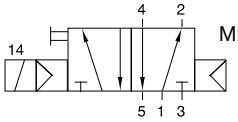


MH 510 121 EMT

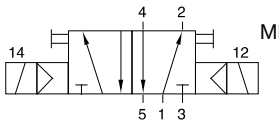


MH 520 121 EMT

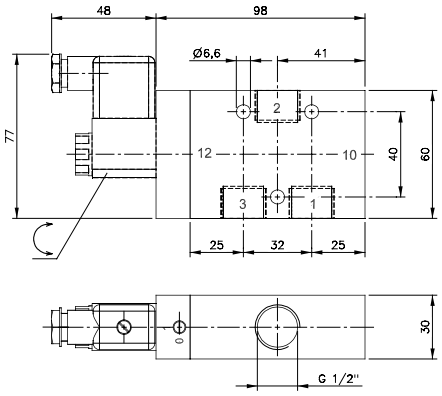


MH 310 121 EMT

Magnetventile mit Anschlussgröße G 1/2”.

**MH 310 121 EMT:**
Monostabiles 5/2-Wege Magnetventil mit Luftfeder.

**MH 510 121 EMT:**
5/2-Wege Magnetventil, durch permanentes Signal betätigt.

**MH 520 121 EMT:**
Bistabiles 5/2-Wege Magnetventil. Die Position bleibt bis zum nächsten elektrischen Signal erhalten, auch wenn sie nicht an die Stromquelle angeschlossen ist.

Standardspannungen: 230V/50Hz, 110V/50Hz, 24V/50Hz, 48V=, 24V=, 12V=.

Ventile sind grundsätzlich mit Handhilfsbetätigungen zum drehen (bistabil) ausgestattet.

Medium:
Ungeölte Druckluft 7-4-4 für Partikel, Öl, Wasser nach ISO 8573-1:2010; bei Minustemperaturen verwenden Sie getrocknete Luft

Temperaturbereich:
-10°C … +50°C (AC-Spulen) / +60°C (DC-Spulen)

Lieferumfang: Befestigungsschrauben und Dichtungen.

Lieferbar auf Anfrage: 3/2-Wegeventile n.o.

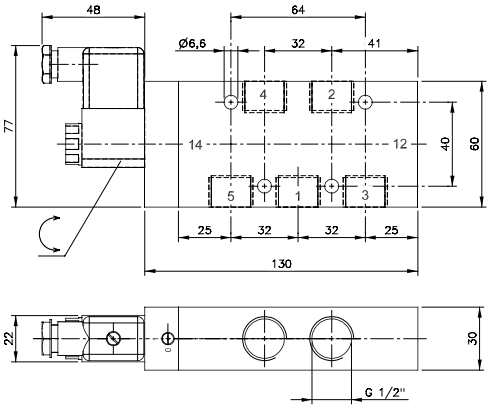


MH 510 121 EMT

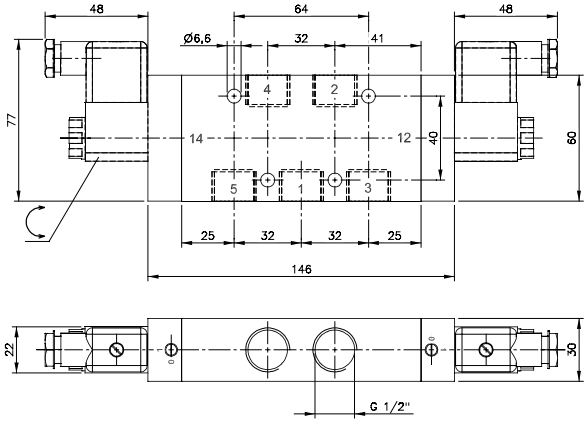


MH 520 121 EMT

| Typ | Funktion | Anschlüsse | Durchfluss | Arbeitsdruck | Leistungsaufnahme | Gewicht |
|---|---|---|---|---|---|---|
| MH 310 121 EMT | 3/2 n.c. | G 1/2" | 3000 l/min | 1 - 10 bar | 3 W = / 5 VA ~ | 0,53 kg |
| MH 510 121 EMT | 5/2 monostabil | G 1/2" | 3000 l/min | 1 - 10 bar | 3 W = / 5 VA ~ | 0,67 kg |
| MH 520 121 EMT | 5/2 bistabil | G 1/2" | 3000 l/min | 1 - 10 bar | 3 W = / 5 VA ~ | 0,84 kg |

JOYNER pneumatic GmbH
Im Netzbrunnen 6
D-70825 Korntal-Münchingen
Telefon +49 (0) 71 50 / 9 13 12-0 – Fax +49 (0) 71 50 / 9 13 12-10
www.joyner.de

**JOYNER pneumatic GmbH**
Im Netzbrunnen 6 · D-70825 Korntal-Münchingen
Telefon +49 (0) 7150 91312-0 · Telefax +49 (0) 7150 91312-10
Internet: www.joyner.de · E-Mail: info@joyner.de

**JOYNER pneumatic GmbH**
Schimmelbuschstraße 9 · D-40699 Erkrath
Telefon +49 (0) 2104 3035-40 · Telefax +49 (0) 2104 3035-55
Internet: www.joyner.de · E-Mail: erkrath@joyner.de

## DAS JOYNER-GESAMTPROGRAMM:

Rundzylinder

Zylinder ISO 15552

Kompaktzylinder
ISO 21287

Pneumatikprodukte
Serie Knorr

Kolbenstangenlose
Linear-Zylinder

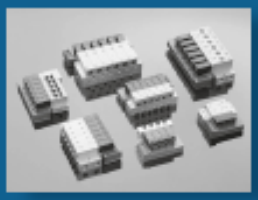
Ventilinsel
Verkettungssysteme

Kolbenschieber-
Ventilprogramm

NAMUR-Ventilprogramm

Manuell- und mechanisch
betätigte Ventile

K-Ringe und Komplettkolben

## *Wir bewegen mehr als Luft*

**WERKSVERTRETUNGEN:**

**NORDBADEN, SAAR, PFALZ**
**Hekomatic**
Druckluftechnische Anlagen GmbH
Marconistraße 17-21
D-68309 Mannheim
Telefon +49 (0) 621 722963
Telefax +49 (0) 621 722964
E-Mail: info@hekomatic.de

**NORDDEUTSCHLAND**
**Wille GmbH**
**Ingenieurbüro für Drucklufttechnik**
Stickgraser Allee 1
D-27751 Delmenhorst
Telefon +49 (0) 4221 45 009-0
Telefax +49 (0) 4221 45 009-30
E-Mail: info@wille-gmbh.de

Edition 06/2020