JOYNER®
pneumatic GmbH

KFZ-80
KLOPFZYLINDER

Wir bewegen mehr als Luft

KFZ-80 Klopfzylinder

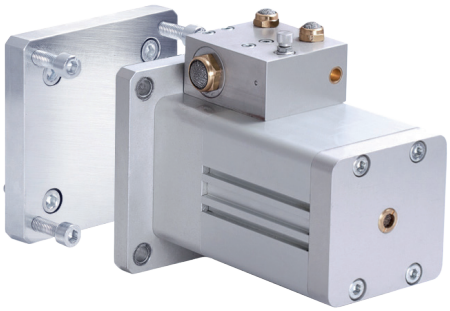

Technische Kenngrößen

Allgemeine Kenngrößen	
Medium	Druckluft Qualität nach ISO 8573-1:2010 7 – 4 – 4 für Partikel – Wasser – Öl
Druckbereich	4 … 10 bar
Kolbendurchmesser	Ø 80 mm
Temperaturbereich	–25 °C … +80 °C
Montageposition	beliebig
Anschlussgröße	G1/4″
Schlagenergie	10 Nm bei 6 bar
Schaltfrequenz	120 - 540 Schaltungen/min (Einstellung über integriertes Drosselventil)
Voreingestellte Schaltfrequenz	180 - 300 Schaltungen/min
Werkstoffe	Zylinderkopf, -deckel, -rohr: Aluminium elox. Dichtungen, Führungen: PTFE, NBR Stößel: 20MnV6 Federn: X10CrNi18-8 Buchse, Schalldämpfer: Messing Schrauben: Edelstahl Ventil: Aluminium, elox., Messing, NBR

Typ: KFZ-80

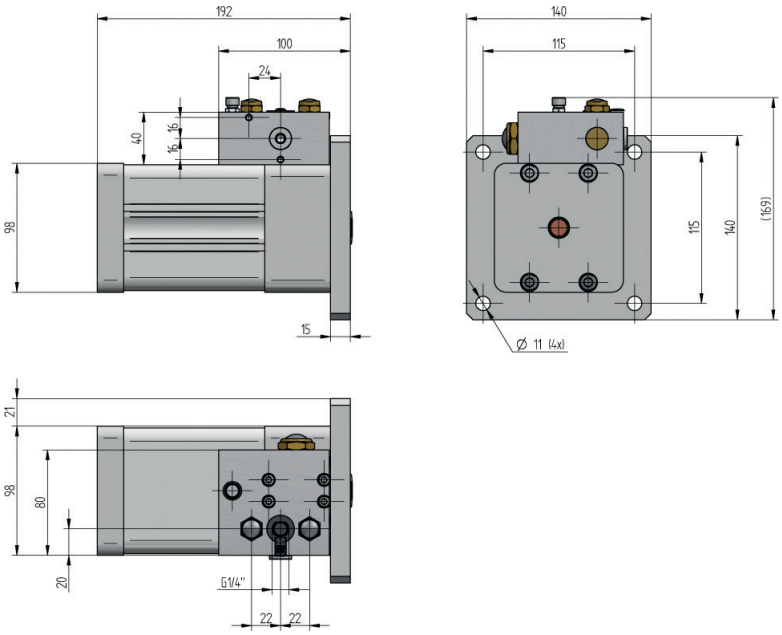

Der KFZ-80 Klopfzylinder aus dem Hause JOYNER wandelt pneumatische Energie in mechanische Energie um. Dabei werden Schläge erzeugt, die vergleichbar mit Hammerschlägen sind, wodurch der Zylinder sich besonders gut zum Abklopfen von schwer lösbaren Anhaftungen an Wänden, Rohren und Behältern eignet.

Der KFZ-80 Klopfzylinder eignet sich auch zum Bewegen von Schüttgütern in Tanks, Silos oder anderen Behältnissen. Die maximale Schaltfrequenz beträgt 540 Schaltungen pro Minute, wodurch ein effektives Abklopfen von Material an Behälterwänden gewährleistet wird. Die Frequenz kann mit Hilfe des integrierten Drosselventils individuell eingestellt werden.

Gesteuert wird der Zylinder über ein an der Außenseite montiertes Oszilierventil. Der Anschluss kann wahlweise über ein Gewinde G1/4" oder einen NAMUR 1 Anschluss erfolgen. Der Zylinder startet automatisch mit dem Schaltvorgang, sobald Druckluft angelegt wird.

Optionales Zubehör: Adapterplatte

Mit der A KFZ-80 SET Adapterplatte wird der JOYNER Zylinder kompatibel zu dem langjährig etablierten LOK-70 Klopfzylinder.

Die Adapterplatte wird mit 8 Schrauben ausgeliefert.

Adapterplatte – A KFZ-80 SET

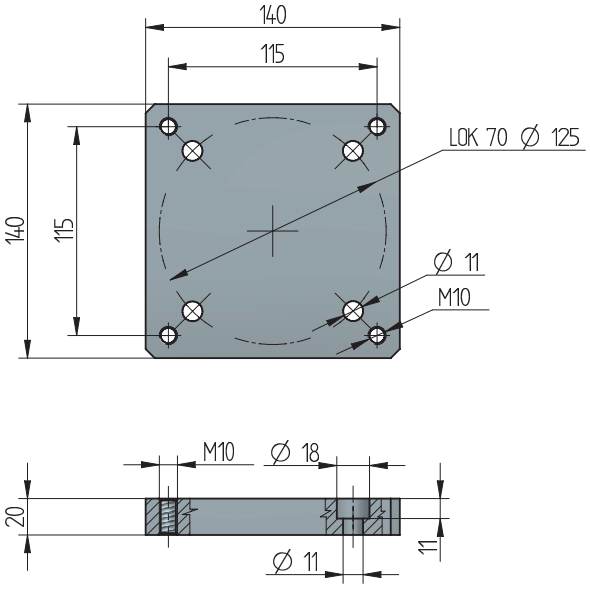

JOYNER pneumatic GmbH
Im Netzbrunnen 6 · D-70825 Korntal-Münchingen
Telefon +49 (0) 7150 91312-0 · Telefax +49 (0) 7150 91312-10
Internet: www.joyner.de · E-Mail: info@joyner.de

JOYNER pneumatic GmbH
Schimmelbuschstraße 9 · D-40699 Erkrath
Telefon +49 (0) 2104 3035-40 · Telefax +49 (0) 2104 3035-55
Internet: www.joyner.de · E-Mail: erkrath@joyner.de

DAS JOYNER-GESAMTPROGRAMM:

Rundzylinder

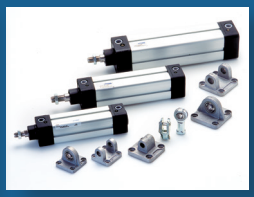
Zylinder ISO 15552

Kompaktzylinder
ISO 21287

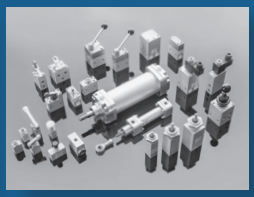
Pneumatikprodukte
Serie Knorr

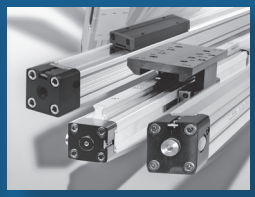
Kolbenstangenlose
Linear-Zylinder

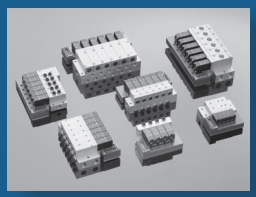
Ventilinsel
Verkettungssysteme

Kolbenschieber-
Ventilprogramm

NAMUR-Ventilprogramm

Manuell- und mechanisch
betätigte Ventile

K-Ringe und Komplettkolben

Wir bewegen mehr als Luft

WERKSVERTRETUNGEN:

NORDBADEN, SAAR, PFALZ
Hekomatic
Drucklufttechnische Anlagen GmbH
Marconistraße 17-21
D-68309 Mannheim
Telefon +49 (0) 621 722963
Telefax +49 (0) 621 722964
E-Mail: info@hekomatic.de

NORDDEUTSCHLAND
Wille GmbH
Ingenieurbüro für Drucklufttechnik
Stickgraser Allee 1
D-27751 Delmenhorst
Telefon +49 (0) 4221 45 009-0
Telefax +49 (0) 4221 45 009-30
E-Mail: info@wille-gmbh.de

Edition 09/2021