Wir bewegen mehr als Luft
-
Ersatzteilservice Schüttabfüllung

Inhaltsverzeichnis

			Seite
1.	Erste Serie “Knorr”		
	1. Standardgeräte	Magnetventile	3
	2. Standardgeräte	Pneumatikventile	4
	3. Sonderfunktionen	SIMPV und SIVG 5/1	5
	4. Zubehör	Anschlussplatten und Spulen	6
2.	Zweite Serie, 5-Wege Magnetventile	mono- und bistabil	7
3.	Betätigungsventile		9
4.	Spannzylinder Serie Knorr		
5.	Standardgeräte		10
6.	Ausblaszylinder SDAS-30 / …		11
7.	3-Stellungszylinder		
	1. Klassiche Bauform	3SNE-11-60/60/30 und 3SNE-72-60/60/30	12
	2. In Anlehnung an ISO 15551		13

5-Wege Magnetventile für Grundplattenmontage, Standardgeräte aus dem JOYNER Katalog.

5/2-, 5/3-Wegeventile G 1/4″ SMVG/SIMVG

elektrisch betätigt, mit Luftfeder oder Impulsventil

SMVG-510
5/2-Wege NC Luftfeder

SMVG-511
5/2-Wege NC mech. Feder

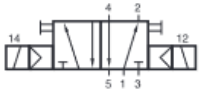

SIMVG-520
5/2-Wege Impulsventil

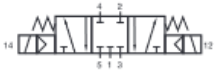

SIMVG-531
5/3-Wege
Mittelstellung gesperrt

SIMVG-532
5/3-Wege
Mittelstellung entlüftet

SIMVG-533
5/3-Wege
Mittelstellung belüftet

Bauart und Funktion

Kolbenschieber-Ventil.

Die Abluft kann gedrosselt werden.

Die Ventile sind auch ohne Handbetätigung lieferbar.

Typ SIMPG-5/1 bistabiles Magnetventil mit Raste auf Anfrage.

Technische Kenngrößen

Bestell-Typ	SMVG-510	SMVG-511	SIMVG-520	SIMVG 53*
Medium	Luftqualität 7-4-4 für Partikel-Wasser-Öl nach ISO 8573-1:2010			
Anschluss	Ø 7 mm – G 1/4″ mit Trägerplatte (siehe Seite 3-37)			
Nennweite	7 mm			
Nenndurchfluss	1.200 l/min.			
Arbeitsdruck	1 … 10 bar	3 … 10 bar	1 … 10 bar	3 … 10 bar
Schaltzeit bei 6 bar Ein/Aus	13/16 ms			
Temperaturbereich	DC: –10 °C … +60 °C / AC: –10 °C … +50 °C			
Werkstoffe	Gehäuse Al eloxiert, Innenteile Ms und Kunststoff, Stahlschieber rostfrei, Dichtungen NBR			
Standardspannungen	Gleichstrom: 24 V DC Wechselstrom: 230 V AC			
Magnetdaten	siehe Seite 3-37			
Schutzart	IP 65 nach DIN 40050 – mit geeignetem Gerätestecker			
Gewicht	0,550 kg			0,680 kg

Stecker gehört nicht zum Lieferumfang.

5/2-, 5/3-Wegeventile G 1/4″ SMVG/SIMVG

SMVG-510
SMVG-511

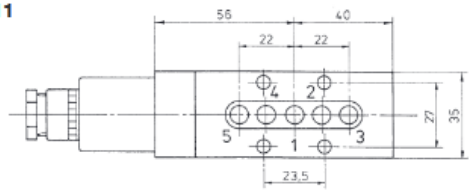

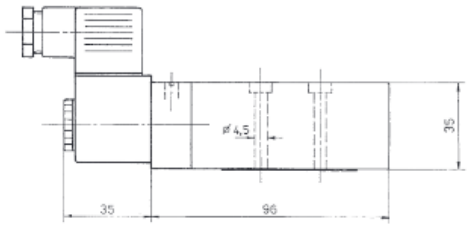

SIMVG-520
SIMVG-53*

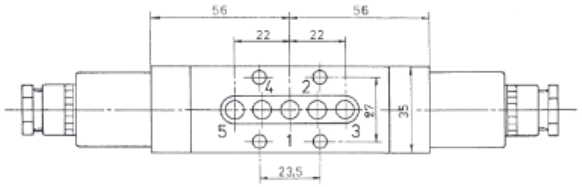

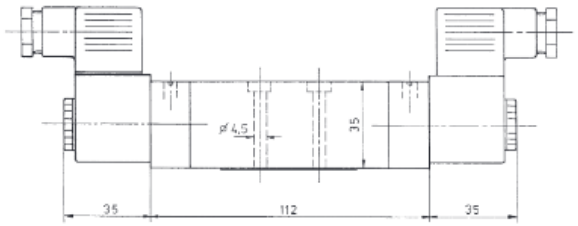

5-Wege Pneumatikventile für Grundplattenmontage, Standardgeräte aus dem JOYNER Katalog.

5/2-, 5/3-Wegeventile SKVG/SIVG

pneumatisch betätigt

3.2.2.2
3-31

SKVG-510
5/2-Wege Luftfeder

SKVG-511
5/2-Wege mech. Feder

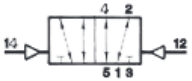

SIVG-520
5/2-Wege Impulsventil

SIVG-531
5/3-Wege mech. Feder

SIVG-532
5/3-Wege mech. Feder

SIVG-533
5/3-Wege mech. Feder

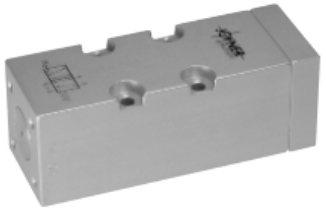

Bauart

Kolbenschieber-Ventile.

Die Abluft kann gedrosselt werden.

Typ SIVG-5/1 bistabiles Pneumatikventil mit Raste auf Anfrage.

Technische Kenngrößen

Bestell-Typ	SKVG-510	SKVG-511	SIVG-520	SIVG-53*
Medium	Luftqualität 7-4-4 für Partikel-Wasser-Öl nach ISO 8573-1:2010			
Anschluss	Ø 7 mm – G 1/4" mit Trägerplatte			
Nennweite	7 mm			
Nenndurchfluss	1.250 l/min.			
Arbeitsdruck	2 … 10 bar			
Steuerdruck	= Arbeitsdruck	3 … 10 bar	2,5 … 10 bar	3 … 10 bar
Temperaturbereich	−10 °C … +60 °C			
Werkstoffe	Gehäuse Al eloxiert, Innenteile Ms und Kunststoff, Stahlschieber rostfrei, Dichtungen NBR			
Gewicht	0,310 kg		0,340 kg	0,350 kg

5/2-, 5/3-Wegeventile SKVG/SIVG

3.2.2.2
3-32

Funktion SKVG 510/511 SIVG 520

SKVG-510
5/2-Wege monostabiles Pneumatikventil mit pneumatischer Rückstellung.

SKVG-511
5/2-Wege monostabiles Pneumatikventil mit mechanischer Federrückstellung.

SIVG-520
5/2-Wege bistabiles Pneumatikventil. Zwei stabile Stellungen, Speicherfunktion. Ventil wird durch wechselseitige Signale an den Anschlüssen 12 und 14 umgesteuert. Anschlüsse können beliebig verwendet werden, bspw. zur Steuerung von 2 unterschiedlichen Drücken.

Funktion SIVG-531/532/533

Das Ventil wird durch pneumatische Signale auf 12 bzw. 14 angesteuert. Federzentriert.

SIVG-531
Grundstellung geschlossen: Doppeltwirkende Zylinder werden innerhalb des Hubbereiches angehalten.

SIVG-532
Grundstellung entlüftet: Der Zylinderkolben lässt sich drucklos bewegen.

SIVG-533
Grundstellung belüftet: Der Zylinderkolben wird unter Druck eingespannt.

SKVG 510
SKVG 511

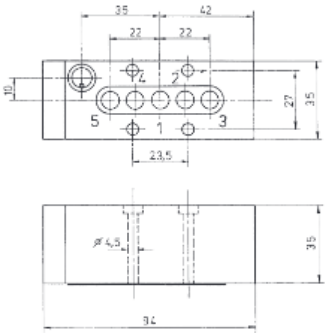

SIVG 520
SIVG 53*

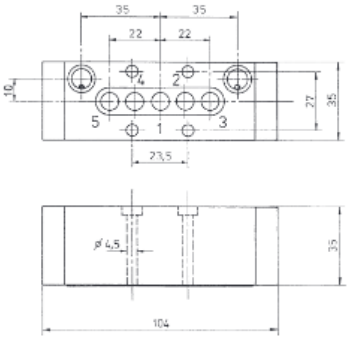

R01/7

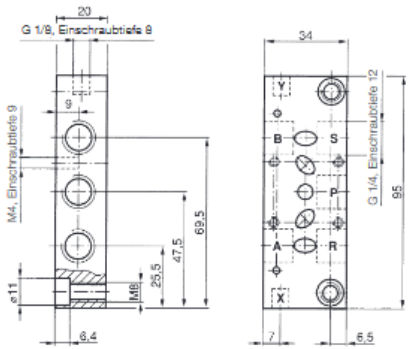

Ferner offerieren wir spezielle Ausführungen mit einer Raste.

Bistabiles 5/2-Wegeventil elektrisch-pneumatische Betätigung
Typ SIMPG-5/1

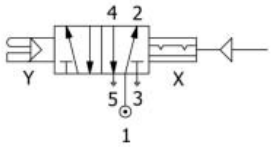

Geräteabmessungen

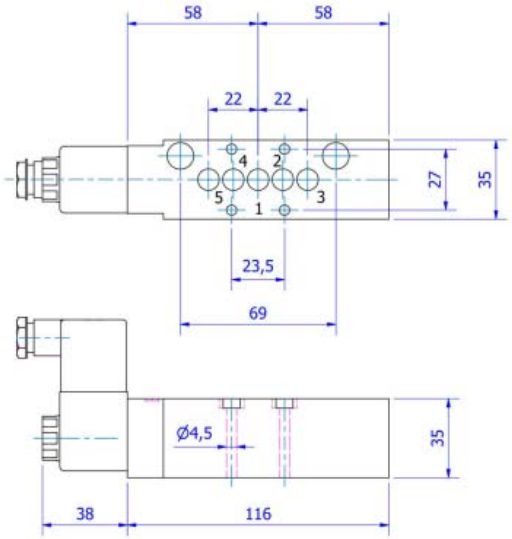

Gerätestecker nicht im Lieferumfang. Bitte separat bestellen.

Allgemeine Kenngrößen		
Typ	SIMPG-5/1	
Anschluß	G1/4 mit Trägerplatte R01/7	
Nennweite	7 mm	
Nenndurchfluss	1200 l/min.	
Betriebsdruck in bar	1 bis 10	
Temperaturbereich	-10°C bis + 50°C	
Volumenstrom Q_n in l/sec.	1,6	2,2
Standardspannungen	24V DC, 110V AC, 230V AC	
Medium	Gefilterte, geölte oder gefilterte, nicht geölte Druckluft	
Werkstoffe	Gehäuse: Aluminium eloxiert, Messing	
	Dichtungen: NBR	
	Innenteile: Messing und Kunststoff; Schieber rostfrei	
Gewicht	0,550 kg	

Bistabiles 5/2-Wege Pneumatikventil mit Raste
Typ SIVG-5/1

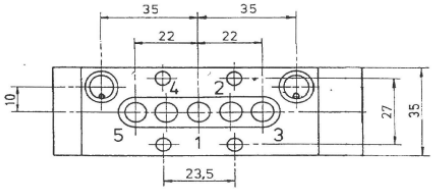

Kenngrößen	
Medium	gefilterte, geölte oder gefilterte, nicht geölte Druckluft
Anschluß	G1/4" über Trägerplatte (siehe Katalogblatt 2.0042)
Nennweite	7 mm
Nenndurchfluß	1200 l/min.
Arbeitsdruck	1...10 bar
Schaltzeit bei 6 bar Ein/Aus	13/16 ms
Temperaturbereich	-20°C...+70°C
Werkstoffe	Gehäuse Al eloxiert, Innenteile Ms und Kunststoff,
	Stahlschieber rostfrei, Dichtungen NBR
Gewicht	0,387 Kg

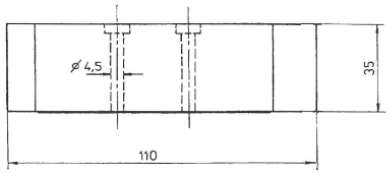

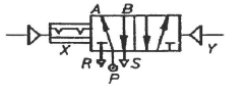

Typ	Funktion	Arbeitsdruck	Gewicht
SIVG-5/1	Bistabiles 5/2-Wegeventil mit Raste in beiden Positionen	2 - 10 bar	0,31 kg
SIMPG-5/1	Bistabiles 5/2-Wegeventil Betätigung Y elektrisch Betätigung Y pneumatisch	2 - 10 bar	0,34 kg

Zubehör zu den Ventilen

die passenden Einzelanschlussplatten

R 01/7

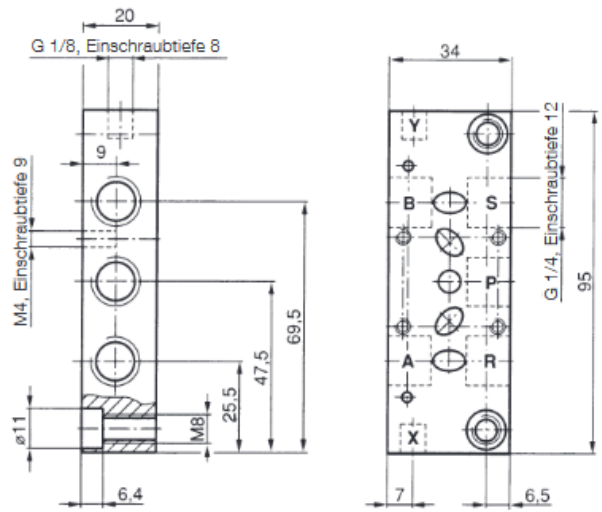

Lieferbar auf Anfrage: 3-fach Platte

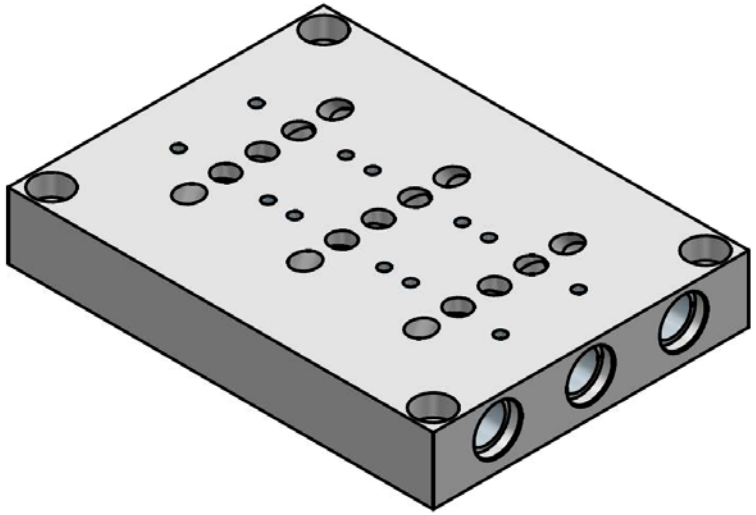

die passenden Magnetspulen

Ummantelungsmaterial Polyamid mit 30 % Glasfaseranteil. Isolationsklasse F. Drahtklasse H. Anschlussform A nach EN 175301-803. Stecker finden Sie in Katalog 4 – 4.9.4 Typ G 182. Mit geeignetem Stecker wird IP 65 erreicht. Stecker gehört nicht zum Lieferumfang.

Wechselspannungsspulen können mit 50 Hz. und 60 Hz. betrieben werden.

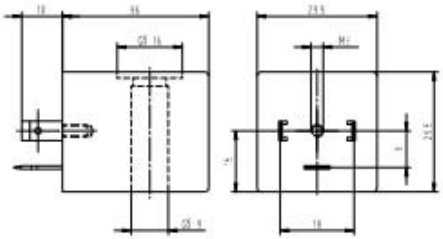

MA 30

Bestell-Typ	Spannung	Toleranz	I	Leistungsaufnahme	LED	Anschluss
MA 30 24DC	24 V=	±10 %	83 mA	2 W	–	Form A – EN 175301-803
MA 30 110AC	110 V~	±10 %	45 mA	5 VA	–	Form A – EN 175301-803
MA 30 230AC	230 V~	±10 %	13 mA	3 VA	–	Form A – EN 175301-803

Gerätesteckdosen bieten wir Ihnen im Katalog 4 auf Seite 153 Typ G_182

Ventile Serie 2: monstabile Magnetventile für Grundplatten oder Ventilinseln

MH 510 714 B
für Grundplattenmontage

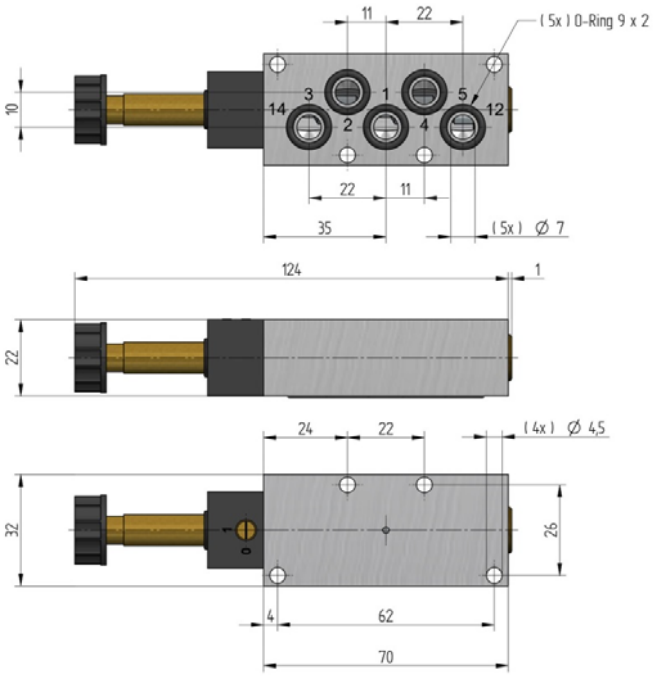

MH 510 714 BT
für Ventilinseln

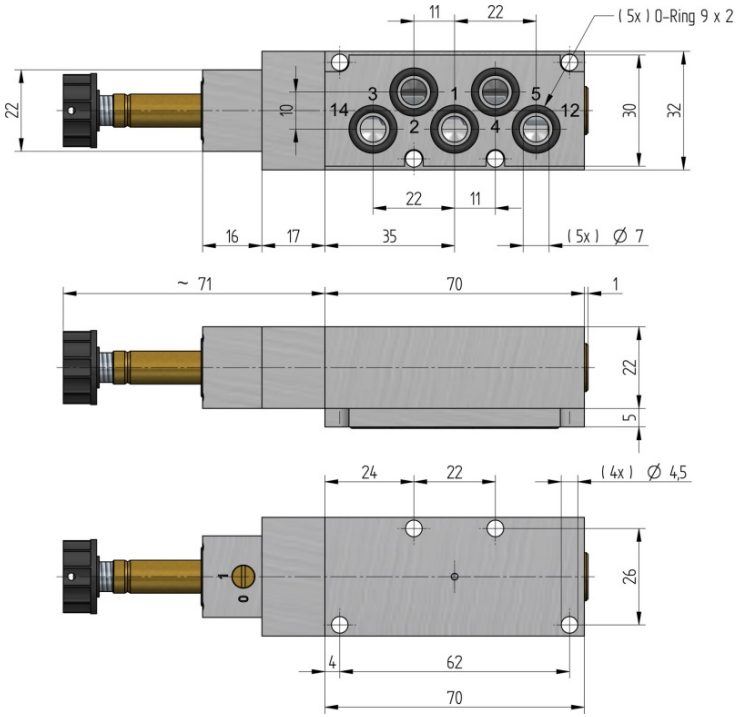

Damit die JOYNER-Ventile auf die Originalinseln montiert warden können, wurde die Vorsteuerung verlängert und es wird eine Zwischenplatte mit geliefert.

Passende Magnetspulen und Stecker finden Sie im Katalog 4 im Kapitel 4.9

Ventile Serie 2: monstabile Magnetventile für Grundplatten oder Ventilinseln

MH 520 714 B für Grundplattenmontage	MH 520 714 BT für Ventilinseln

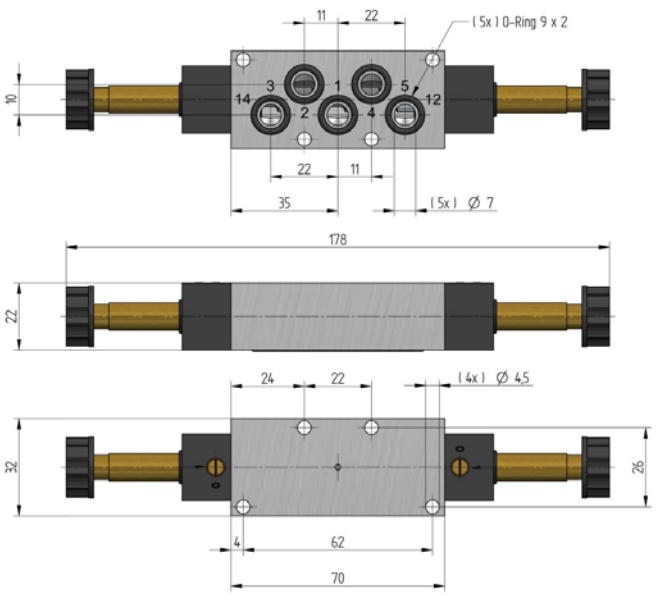

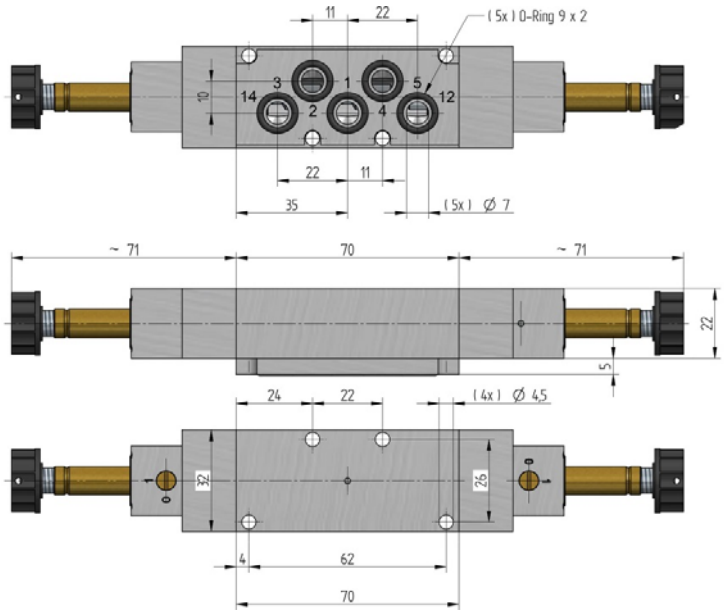

Damit die JOYNER-Ventile auf die Originalinseln montiert warden können, wurden die Vorsteuerung verlängert und es wird eine Zwischenplatte mit geliefert.

Lieferbar auf Anfrage: 5/3-Wegeventile.

Passende Magnetspulen und Stecker finden Sie im Katalog 4 im Kapitel 4.9

Mechanisch betätigte Ventile in Sonderbauform.

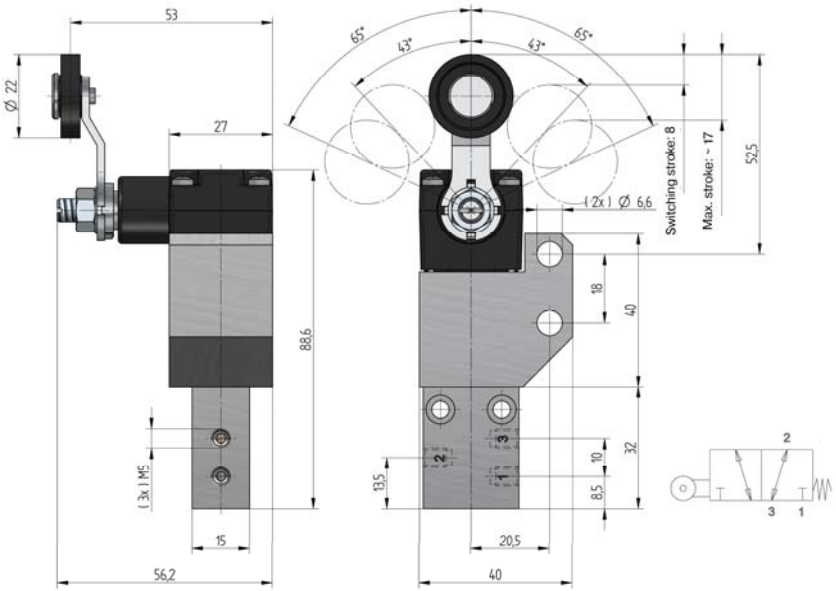

3/2-Wege Rollenhebelventil **WRVS-001/1**

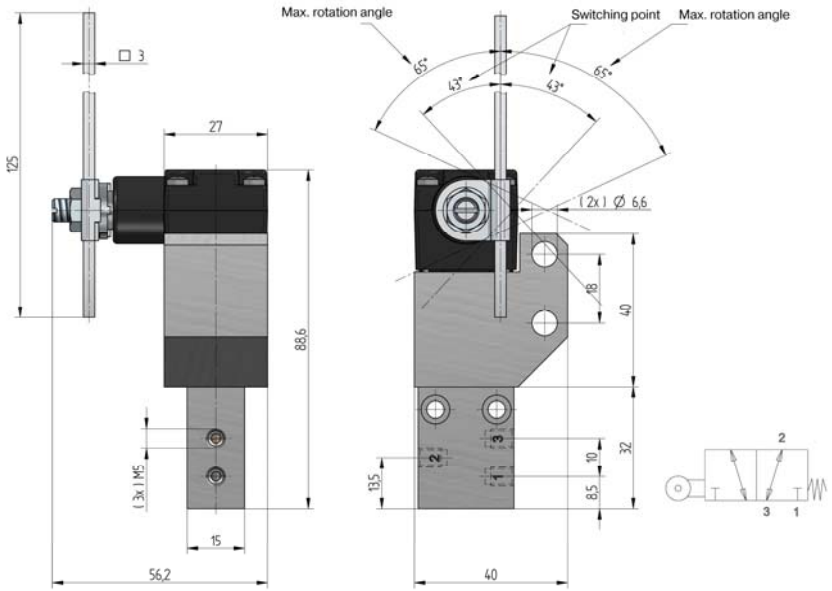

3/2-Wege “Antennenventil” **WRVS-001/1**

Technische Kenngrößen:

Druckbereich	-0,9 bis 10 bar
Temperaturbereich	-20 °C bis +50°C
Durchfluss	125 l/min
Anschlussgröße	M5

Standardspannzylinder Serie Knorr, Details im Katalog 3, Blatt 3.1.1 und 3.1.2

Spannzylinder SDJ / SEJ

3.1.1
3-3

Spannzylinder
SDJ doppeltwirkend / SEJ einfachwirkend

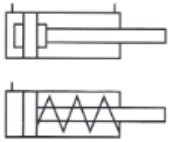

Technische Kenngrößen

Allgemeine Kenngrößen	
Bauart	kompakt
Kolben-Ø	20 … 40 mm
Hublänge	10 … 150 mm
Anschluss	G 1/8"
Befestigung	Gewinde oder Bohrung
Einbaulage	beliebig
Temperaturbereich	−20 °C … +80 °C
Werkstoffe	Deckel und Zylinderrohr: Aluminium eloxiert, Kolbenstange: Edelstahl, Dichtungen: NBR
Pneumatische Kenngrößen	
Medium	Luftqualität 7-4-4 für Partikel-Wasser-Öl nach ISO 8573-1:2010
Betriebsdruck	0,2 … 10 bar

Standardhübe [mm]	
SEJ 20–40	10, 20, 30, 50
SDJ 20	10, 20, 30, 50, 75, 100
SDJ 30 und 40	10, 20, 30, 50, 75, 100, 125, 150

Rückzugkräfte für SEJ-Zylinder

Kolben-Ø	ausgefahren*	eingefahren bei Hublänge*			
		10 mm	20 mm	30 mm	50 mm
20 mm	29	25	21	17	9
30 mm	63	54	45	37	19
40 mm	62	54	46	39	24

Typenschlüssel

S _ J – _ _ / _ _ _

- Hub siehe Standardhübe
- Kolben-Ø
- E = einfach wirkend
  D = doppelt wirkend

* Rückzugkräfte in N

Spannzylinder SDJ / SEJ

3.1.1
3-4

Geräteabmessungen

Spannzylinderdurchmesser SDJ / SEJ von 20 mm bis 40 mm

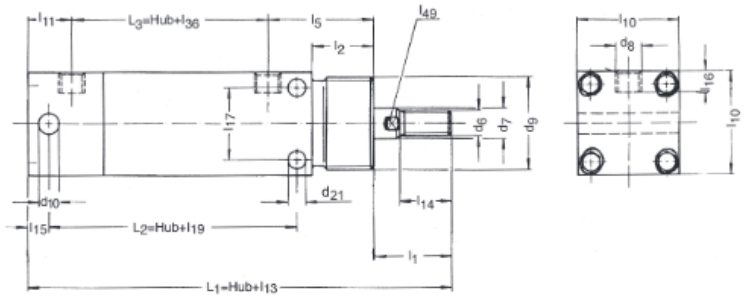

Kolben-Ø	l_1	l_2	l_5	l_{10}	l_{11}	l_{13}	l_{14}	l_{15}	l_{16}	l_{17}
20 mm	20	20	29	30	15	90	14	6	8	[Kein Titel]
30 mm	30	24	41	40	17	115	20	8	8	28
40 mm	31,5	30	48	50	20,5	130	20	10	10	38

Kolben-Ø	l_{19}	l_{36}	l_{49}	d_6	d_7	d_8	d_9	d_{10}	d_{21}
20 mm	–	26	9	M8	10	G 1/8"	M26 x 1,5	6	–
30 mm	47	27	10	M10	12	G 1/8"	M36 x 2	8	7
40 mm	52	30	10	M10	12	G 1/8"	M36 x 2	10	7

Zubehör Befestigungsmutter GT

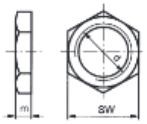

Kolben-Ø	d	m	SW	Bestellnummer
20 mm	M26 x 1,5	8	36	E 140010000
30 mm	M36 x 2	9	46	E 140010001
40 mm	M36 x 2	9	46	E 140010001

Verschleißteilsätze

Bestellangaben

Typ	Bestellnummer für Kolben-Ø		
	20 mm	30 mm	40 mm
SDJ	J 060200003	J 060300003	J 060400003

Sonderzylinder auf Basis Spannzylinder: Der “Ausblaszylinder” SDAS-30/…

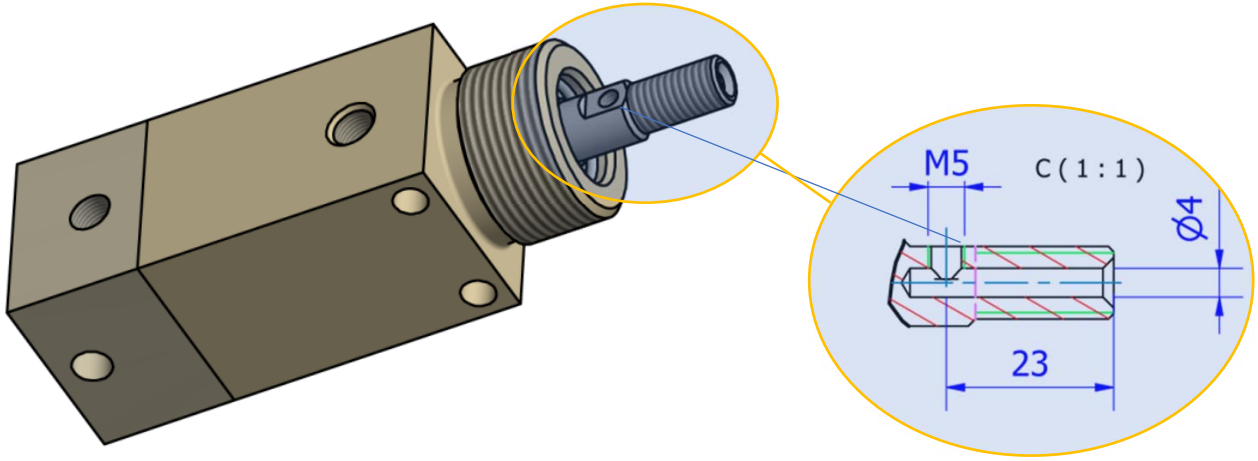

Kolben-Ø 30 mm – mit hohl gebohrter Kolbenstange, verschiedene Hübe möglich.

3-Stellungszylinder – klassische Bauform.

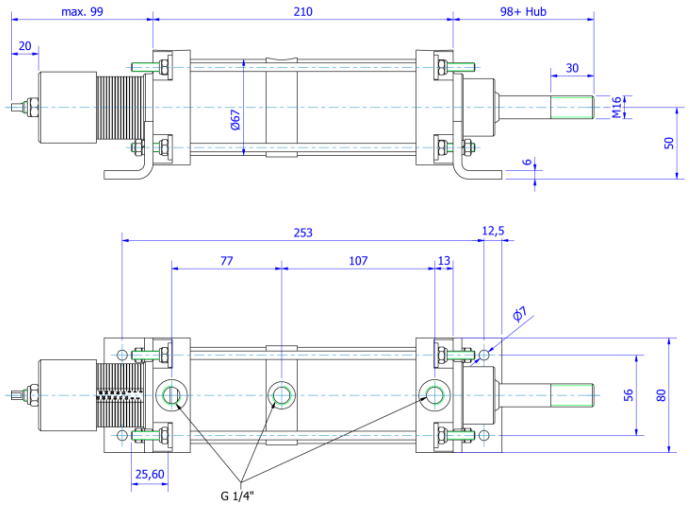

3SNE-11-60/60/30

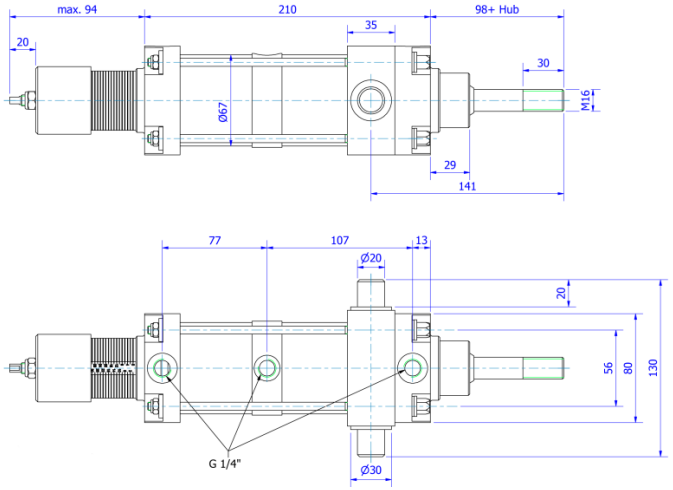

3SNE-72-60/60/30

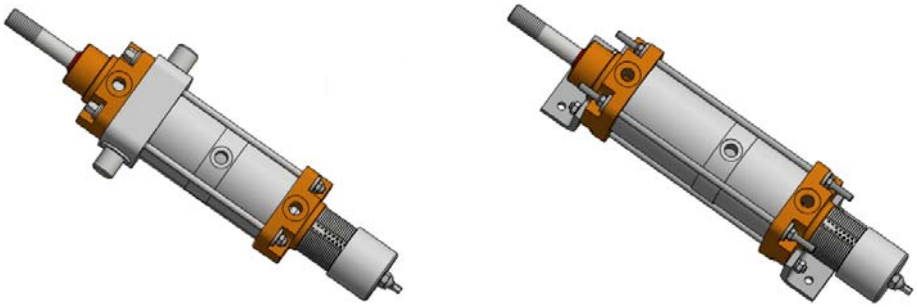

3-Stellungszylinder, zwei Ausführungen unterscheiden sich hinsichtlich der Befestigungsmöglichkeiten.

Kolben-Ø: 60 mm
Hub: 60 mm, 30 mm einstellbar

Technische Kenngrößen:

Medium	Druckluft, geölt und ungeölt < 40 µm
Betriebsdruck	1 bis 10 bar
Temperaturbereich	-20 °C bis +80 °C

Werkstoffe:

Kopf und Deckel	Aluminum
Rohr	Aluminium, eloxiert
Zugstangen und Muttern	1.4201
Kolbenstange	1.4201
Dichtungen und Abstreifer	NBR / PUR

Typ	Befestigung mittels	Kolben-Ø	Hub 1	Hub 2 einstellbar
3SNE-11-60/60/30	Füße	60 mm	60 mm	30 mm
3SNE-72-60/60/30	Mittelschwenkgelenk	60 mm	60 mm	30 mm

3-Stellungszylinder – Anbauteile nach ISO 15552 verwendbar.

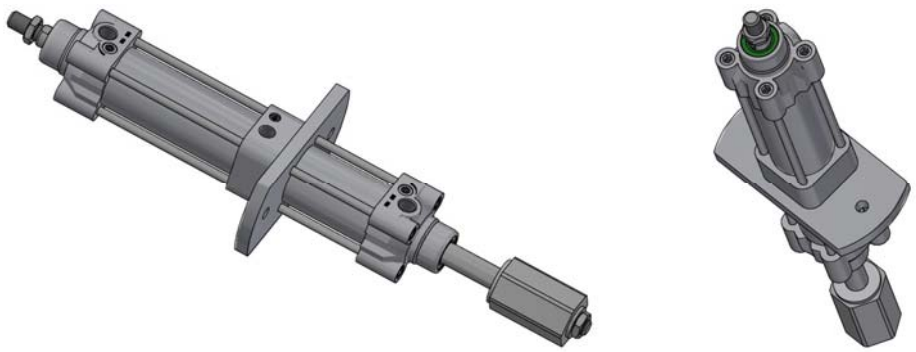

DIS3PM-40/60/40

3-Stellungszylinder, in Anlehnung an ISO 15552 mit einstellbarer Endlagendämpfung, Hub 1 mit Magnetkolben.

Kolben-Ø: 40 mm
Hub: 60 mm, 40 mm einstellbar

Technische Kenngrößen:

Medium	Druckluft, geölt und ungeölt < 40 µm
Betriebsdruck	1 bis 10 bar
Temperaturbereich	-20 °C bis +80 °C

Werkstoffe:

Kopf und Deckel	Aluminum, lackiert
Rohr	Aluminium, eloxiert
Mittelflansch	Aluminium, eloxiert
Kolbenstange	C45 hartverchromt
Dichtungen und Abstreifer	NBR / PUR

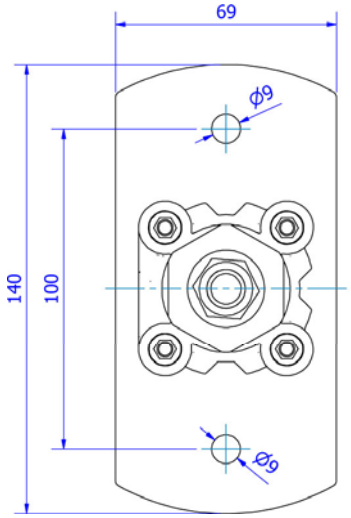

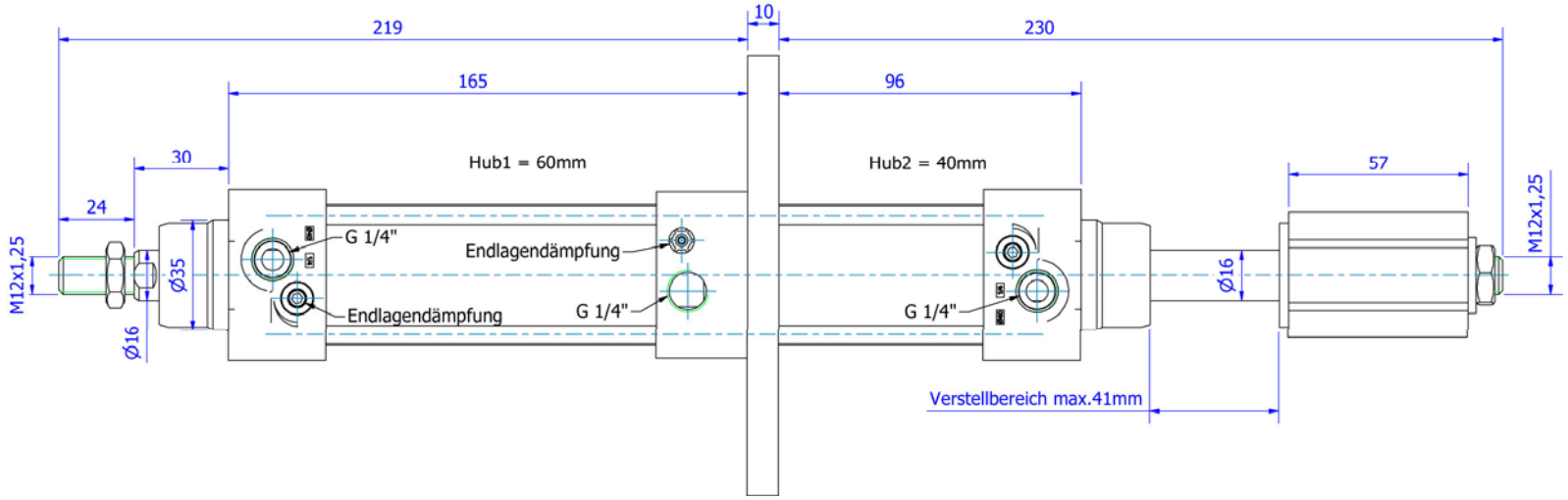

JOYNER pneumatic GmbH
Verlauf und Logistik
Im Netzbrunnen 6

D-70825 Korntal-Münchingen

Tel.: +49 – 7150 – 9 13 12 0
Fax: +49 – 7150 – 9 13 12 10

info@joyner.de
www.joyner.de

JOYNER pneumatic GmbH
Fertigung und Verkauf NRW und Hessen
Schimmelbuschstraße 9

D-40699 Erkrath

Tel.: +49 – 2104– 30 35 40
Fax: +49 – 2104– 30 35 55

erkrath@joyner.de
www.joyner.de